OFICINA NACIONAL DE ESTADISTICA (ONE)

PROYECTO DE FORTALECIMIENTO DEL SISTEMA ESTADISTICO NACIONAL (PFSEN) BID1676/OC/DR

LICITACIÓN PÚBLICA NACIONAL ONE-BID No. 05/2011

ADQUISICIÓN DE BIENES Y SERVICIOS CONEXOS DE EQUIPOS INFORMATICOS Y SOFTWARE PARA LA OFICINA NACIONAL DE ESTADISTICA

Santo Domingo, República Dominicana

LOTE 1: Adquisición de Servidores y Equipos de Almacenamiento de Datos.

LOTE 2: Adquisición de Software para Manejadores de Base de Datos y Virtualización.

Abril 2011

Prefacio

Estos Documentos de Licitación para Adquisición de Bienes han sido preparados por el Banco Interamericano de Desarrollo para la adquisición de bienes mediante Licitación Pública Nacional (LPN) en los proyectos financiados total o parcialmente por el Banco Interamericano de Desarrollo.

Estos Documentos de Licitación para la Adquisición de Bienes han sido preparados para ser utilizados cuando no se ha llevado a cabo un proceso de precalificación antes de la licitación.

Documentos Estándar de Licitación para Adquisición de Bienes

Resumen Descriptivo

PARTE 1 – PROCEDIMIENTOS DE LICITACIÓN

Sección I. Instrucciones a los Oferentes (IAO)
Esta sección proporciona información para asistir a los Oferentes en la preparación de sus ofertas. También proporciona información sobre la presentación, apertura y evaluación de las ofertas y la adjudicación de los contratos. Las disposiciones de la Sección I deben utilizarse sin ninguna modificación.

Sección II. Datos de la Licitación (DDL)
Esta sección contiene disposiciones específicas para cada adquisición y complementa la Sección I, Instrucciones a los Oferentes.

Sección III. Criterios de Evaluación y Calificación
Esta sección detalla los criterios que se utilizarán para establecer la oferta evaluada como la más baja y las calificaciones que deberá poseer el Oferente para ejecutar el contrato.

Sección IV. Formularios de la Oferta
Esta sección contiene los formularios de Oferta, Lista de Precios, Garantía de Mantenimiento de la Oferta y Autorización del Fabricante, que el Oferente deberá presentar con la oferta.

Sección V. Países Elegibles
Esta sección contiene información pertinente a los países elegibles.

PARTE 2 –REQUISITOS DE LOS BIENES Y SERVICIOS

Sección VI. Lista de Requerimientos
Esta sección incluye la Lista de Bienes y Servicios Conexos, Plan de Entregas y Cronograma de Cumplimiento, las Especificaciones Técnicas y Planos que describen los Bienes y Servicios Conexos a ser adquiridos.

PARTE 3 - CONTRATO

Sección VII. Condiciones Generales del Contrato (CGC)

Esta sección incluye las cláusulas generales que deberán incluirse en todos los contratos. El texto de esta Sección VII no deberá ser modificado.

Sección VIII. Condiciones Especiales del Contrato (CEC)

Esta sección incluye cláusulas específicas que son propias para cada contrato y modifican o complementan la Sección VII, Condiciones Generales del Contrato.

Sección IX. Formularios del Contrato

Esta sección incluye el Convenio, el cual, una vez perfeccionado deberá incluir las correcciones o modificaciones que se hubiesen hecho a la oferta seleccionada y que están permitidas bajo las Instrucciones a los Oferentes, las Condiciones Generales del Contrato y las Condiciones Especiales del Contrato.

El Oferente seleccionado solamente completará los formularios de Garantía de Cumplimiento del Contrato y Garantía por Pagos de Anticipo, cuando sean requeridos, después de la notificación de la adjudicación del contrato.

Anexo: Llamado a Licitación

Al final de los Documentos de Licitación se adjunta para información un formulario de “Llamado a Licitación”.

DOCUMENTOS DE LICITACIÓN

Emitidos el: 19 abril de 2011

Para la Adquisición de Bienes y Servicios Conexos de Equipos Informáticos y Software para la Oficina Nacional de Estadística
Santo Domingo, República Dominicana

LOTE 1: Adquisición de Servidores y Equipos de Almacenamiento de Datos.

LOTE 2: Adquisición de Software para Manejadores de Base de Datos y Virtualización.

LPN No: LPN-05/2011

Proyecto: ***Fortalecimiento del Sistema Estadístico Nacional***
Contrato de préstamo no. 1676/OC-DR

Comprador: ***Oficina Nacional de Estadística (ONE)***

Índice General

PARTE 1 – Procedimientos de Licitación 1
Sección I. Instrucciones a los Oferentes 2
Sección II. Datos de la Licitación (DDL) 32
Sección III. Criterios de Evaluación y Calificación..... 39
Sección IV. Formularios de la Oferta 47
Sección V. Países Elegibles 62

PARTE 2 – Requisitos de los Bienes y Servicios 66
Sección VI. Lista de Requisitos ..... **¡Error! Marcador no definido.**

PARTE 3 – Contrato 75
Sección VII. Condiciones Generales del Contrato 76
Sección VIII. Condiciones Especiales del Contrato 100
Sección IX. Formularios del Contrato 105
Llamado a Licitación ..... **¡Error! Marcador no definido.**

PARTE 1 – Procedimientos de Licitación

Sección I. Instrucciones a los Oferentes

Índice de Cláusulas

Pág.

A. Generalidades 4
1. Alcance de la licitación 4
2. Fuente de fondos 4
3. Fraude y corrupción 5
4. Oferentes elegibles 9
5. Elegibilidad de los Bienes y Servicios Conexos 10

B. Contenido de los Documentos de Licitación 10
6. Secciones de los Documentos de Licitación 10
7. Aclaración de los Documentos de Licitación 11
8. Enmienda a los Documentos de Licitación 12

C. Preparación de las Ofertas 12
9. Costo de la Oferta 12
10. Idioma de la Oferta 12
11. Documentos que componen la Oferta 12
12. Formulario de Oferta y Lista de Precios 13
13. Ofertas Alternativas 13
14. Precios de la Oferta y Descuentos 13
15. Moneda de la Oferta 16
16. Documentos que establecen la elegibilidad del Oferente 17
17. Documentos que establecen la elegibilidad de los Bienes y Servicios Conexos 17
18. Documentos que establecen la conformidad de los Bienes y Servicios Conexos 17
19. Documentos que establecen las Calificaciones del Oferente 18
20. Período de Validez de las Ofertas 18
21. Garantía de Mantenimiento de Oferta 19
22. Formato y firma de la Oferta 20

D. Presentación y Apertura de las Ofertas 21
23. Presentación, Sello e Identificación de las Ofertas 21
24. Plazo para presentar las Ofertas 22
25. Ofertas tardías 22
26. Retiro, sustitución y modificación de las Ofertas 22
27. Apertura de las Ofertas 23

E. Evaluación y Comparación de las Ofertas 24
28. Confidencialidad 24
29. Aclaración de las Ofertas 24
30. Cumplimiento de las Ofertas 24
31. Diferencias, errores y omisiones 25

32. Examen preliminar de las Ofertas 26
33. Examen de los Términos y Condiciones; Evaluación Técnica 26
34. Conversión a una sola moneda 27
35. Preferencia nacional 27
36. Evaluación de las Ofertas 27
37. Comparación de las Ofertas 28
38. Poscalificación del Oferente 28
39. Derecho del comprador a aceptar cualquier oferta y a rechazar cualquiera o todas las ofertas 29

F. Adjudicación del Contrato 29
40. Criterios de Adjudicación 29
41. Derecho del Comprador a variar las cantidades en el momento de la adjudicación 29
42. Notificación de Adjudicación del Contrato 29
43. Firma del Contrato 30
44. Garantía de Cumplimiento del Contrato 30

Sección I. Instrucciones a los Oferentes

A. Generalidades

1. Alcance de la licitación

1.1 El Comprador indicado en los **Datos de la Licitación** (**DDL)** emite estos Documentos de Licitación para la adquisición de los Bienes y Servicios Conexos especificados en Sección VI, Lista de Requisitos. El nombre y número de identificación de esta Licitación Pública Nacional (LPN) para adquisición de bienes están especificados en los **DDL.** El nombre, identificación y número de lotes están indicados en los **DDL.**

1.2 Para todos los efectos de estos Documentos de Licitación:

(a) el término "por escrito" significa comunicación en forma escrita (por ejemplo por correo electrónico, facsímile, telex) con prueba de recibido;

(b) si el contexto así lo requiere, "singular" significa "plural" y viceversa; y

(c) "día" significa día calendario.

2. Fuente de fondos

2.1 El Prestatario o Beneficiario (en adelante denominado el "Prestatario") indicado en los **DDL** ha solicitado o recibido financiamiento (en adelante denominado "fondos") del Banco Interamericano de Desarrollo (en adelante denominado "el Banco") para sufragar el costo del proyecto especificado en los **DDL**. El Prestatario destinará una porción de dichos fondos para efectuar pagos elegibles en virtud del contrato para el cual se emiten estos Documentos de Licitación.

2.2 El Banco Interamericano de Desarrollo efectuará pagos solamente a pedido del Prestatario y una vez que el Banco Interamericano de Desarrollo los haya aprobado de conformidad con las estipulaciones establecidas en el acuerdo financiero entre el Prestatario y el Banco (en adelante denominado "el Contrato de Préstamo"). Dichos pagos se ajustarán en todos sus aspectos a las condiciones de dicho Contrato de Préstamo. Salvo que el Banco Interamericano de Desarrollo acuerde expresamente lo contrario, nadie más que el Prestatario podrá tener derecho alguno en virtud del Contrato de Préstamo ni tendrá ningún derecho a los fondos

del financiamiento.

3. Fraude y corrupción

3.1 El Banco exige a todos los prestatarios (incluyendo los beneficiarios de donaciones), organismos ejecutores y organismos contratantes, al igual que a todas las firmas, entidades o personas oferentes por participar o participando en proyectos financiados por el Banco incluyendo, entre otros, solicitantes, oferentes, contratistas, consultores y concesionarios (incluyendo sus respectivos funcionarios, empleados y representantes), observar los más altos niveles éticos y denunciar al Banco todo acto sospechoso de fraude o corrupción del cual tenga conocimiento o sea informado, durante el proceso de selección y las negociaciones o la ejecución de un contrato. Los actos de fraude y corrupción están prohibidos. Fraude y corrupción comprenden actos de: (a) práctica corruptiva; (b) práctica fraudulenta; (c) práctica coercitiva; y (d) práctica colusoria. Las definiciones que se transcriben a continuación corresponden a los tipos más comunes de fraude y corrupción, pero no son exhaustivas. Por esta razón, el Banco también adoptará medidas en caso de hechos o denuncias similares relacionadas con supuestos actos de fraude y corrupción, aunque no estén especificados en la lista siguiente. El Banco aplicará en todos los casos los procedimientos establecidos en la Cláusula 3.1 (c).

(a) El Banco define las expresiones que se indican a continuación:

(i) Una práctica corruptiva consiste en ofrecer, dar, recibir, o solicitar, directa o indirectamente, cualquier cosa de valor para influenciar las acciones de otra parte;

(ii) Una práctica fraudulenta es cualquier acto u omisión, incluyendo la tergiversación de hechos y circunstancias, que engañen, o intenten engañar, a alguna parte para obtener un beneficio financiero o de otra naturaleza o para evadir una obligación;

(iii) Una práctica coercitiva consiste en perjudicar o causar daño, o amenazar con perjudicar o causar daño, directa o indirectamente, a cualquier parte o a sus bienes para influenciar las acciones de una parte; y

(iv) Una práctica colusoria es un acuerdo entre dos o más partes realizado con la intención de alcanzar

un propósito inapropiado, incluyendo influenciar en forma inapropiada las acciones de otra parte.

(b) Si se comprueba que, de conformidad con los procedimientos administrativos del Banco, cualquier firma, entidad o persona actuando como oferente o participando en un proyecto financiado por el Banco incluyendo, entre otros, prestatarios, oferentes, proveedores, contratistas, subcontratistas, consultores, y concesionarios, organismos ejecutores u organismos contratantes (incluyendo sus respectivos funcionarios, empleados y representantes) ha cometido un acto de fraude o corrupción, el Banco podrá:

(i) decidir no financiar ninguna propuesta de adjudicación de un contrato o de un contrato adjudicado para la adquisición de bienes o la contratación de obras financiadas por el Banco;

(ii) suspender los desembolsos de la operación, si se determina, en cualquier etapa, que existe evidencia suficiente para comprobar el hallazgo de que un empleado, agente o representante del Prestatario, el Organismo Ejecutor o el Organismo Contratante ha cometido un acto de fraude o corrupción;

(iii) cancelar y/o acelerar el pago de una parte del préstamo o de la donación relacionada con un contrato, cuando exista evidencia de que el representante del Prestatario, o Beneficiario de una donación, no ha tomado las medidas correctivas adecuadas en un plazo que el Banco considere razonable y de conformidad con las garantías de debido proceso establecidas en la legislación del país Prestatario;

(iv) emitir una amonestación en el formato de una carta formal de censura a la conducta de la firma, entidad o individuo;

(v) declarar a una persona, entidad o firma inelegible, en forma permanente o por determinado período de tiempo, para que se le adjudiquen o participe en contratos bajo proyectos financiados por el Banco, excepto bajo aquellas condiciones que el Banco considere

apropiadas;

(vi) remitir el tema a las autoridades pertinentes encargadas de hacer cumplir las leyes; y/o

(vii) imponer otras sanciones que considere apropiadas bajo las circunstancias del caso, incluyendo la imposición de multas que representen para el Banco un reembolso de los costos vinculados con las investigaciones y actuaciones. Dichas sanciones podrán ser impuestas en forma adicional o en sustitución de otras sanciones.

(c) El Banco ha establecido procedimientos administrativos para los casos de denuncias de fraude y corrupción dentro del proceso de adquisiciones o la ejecución de un contrato financiado por el Banco, los cuales están disponibles en el sitio virtual del Banco (www.iadb.org). Para tales propósitos cualquier denuncia deberá ser presentada a la Oficina de Integridad Institucional del Banco (OII) para la realización de la correspondiente investigación. Las denuncias podrán ser presentadas confidencial o anónimamente;

(d) Los pagos estarán expresamente condicionados a que la participación de los Oferentes en el proceso de adquisiciones se haya llevado de acuerdo con las políticas del Banco aplicables en materia de fraude y corrupción que se describen en esta Cláusula 3.1.

(e) La imposición de cualquier medida que sea tomada por el Banco de conformidad con las provisiones referidas en el literal b) de esta Cláusula podrá hacerse en forma pública o privada, de acuerdo con las políticas del Banco.

3.2 El Banco tendrá el derecho a exigir que en los contratos financiados con un préstamo o donación del Banco, se incluya una disposición que exija que los Oferentes, proveedores, contratistas, subcontratistas, consultores y concesionarios permitan al Banco revisar sus cuentas y registros y cualquier otros documentos relacionados con la presentación de propuestas y con el cumplimiento del contrato y someterlos a una auditoría por auditores designados por el Banco. Para estos efectos, el Banco tendrá el derecho a exigir que se incluya en contratos financiados

con un préstamo del Banco una disposición que requiera que los Oferentes, proveedores, contratistas, subcontratistas, consultores y concesionarios: (i) conserven todos los documentos y registros relacionados con los proyectos financiados por el Banco por un período de tres (3) años luego de terminado el trabajo contemplado en el respectivo contrato; y (ii) entreguen todo documento necesario para la investigación de denuncias de fraude o corrupción y pongan a la disposición del Banco nibilidad de los empleados o agentes de los oferentes, proveedores, contratistas, subcontratistas, consultores y concesionarios que tengan conocimiento del proyecto financiado por el Banco para responder a las consultas provenientes de personal del Banco o de cualquier investigador, agente, auditor o consultor apropiadamente designado para la revisión o auditoría de los documentos. Si el Oferente, proveedor, contratista, subcontratista o concesionario incumple el requerimiento del Banco, o de cualquier otra forma obstaculiza la revisión del asunto por parte del Banco, el Banco, bajo su sola discreción, podrá tomar medidas apropiadas contra el Oferente, proveedor, contratista, subcontratista, consultor o concesionario.

3.3 Los Oferentes deberán declarar y garantizar:

(a) que han leído y entendido la prohibición sobre actos de fraude y corrupción dispuesta por el Banco y se obligan a observar las normas pertinentes;
(b) que no han incurrido en ninguna infracción de las políticas sobre fraude y corrupción descritas en este documento;
(c) que no han tergiversado ni ocultado ningún hecho sustancial durante los procesos de adquisición o negociación del contrato o cumplimiento del contrato;
(d) que ninguno de sus directores, funcionarios o accionistas principales han sido declarados inelegibles para que se les adjudiquen contratos financiados por el Banco, ni han sido declarados culpables de delitos vinculados con fraude o corrupción;
(e) que ninguno de sus directores, funcionarios o accionistas principales han sido director, funcionario o accionista principal de ninguna otra compañía o entidad que haya sido declarada inelegible para que se le adjudiquen contratos financiados por el Banco o ha sido declarado culpable de un delito

vinculado con fraude o corrupción;

(f) que han declarado todas las comisiones, honorarios de representantes, pagos por servicios de facilitación o acuerdos para compartir ingresos relacionados con el contrato o el contrato financiado por el Banco;

(g) que reconocen que el incumplimiento de cualquiera de estas garantías constituye el fundamento para la imposición por el Banco de cualquiera o de un conjunto de medidas que se describen en la Cláusula 3.1 (b).

4. Oferentes elegibles

4.1 Un Oferente, y todas las partes que constituyen el Oferente, deberán ser originarios de países miembros del Banco. Los Oferentes originarios de países no miembros del Banco serán descalificados de participar en contratos financiados en todo o en parte con fondos del Banco. En la Sección V de este documento se indican los países miembros del Banco al igual que los criterios para determinar la nacionalidad de los Oferentes y el origen de los bienes y servicios. Los Oferentes originarios de un país miembro del Banco, al igual que los bienes suministrados, no serán elegibles si:

(a) las leyes o la reglamentación oficial el país del Prestatario prohíbe relaciones comerciales con ese país; o

(b) por un acto de conformidad con una decisión del Consejo de Seguridad de las Naciones Unidas adoptada en virtud del Capítulo VII de la Carta de esa Organización, el país del prestatario prohíba las importaciones de bienes de ese país o cualquier pago a personas o entidades en ese país.

4.2 Un Oferente no deberá tener conflicto de interés. Los Oferentes que sean considerados que tienen conflicto de interés serán descalificados. Se considerará que los Oferentes tienen conflicto de interés con una o más partes en este proceso de licitación si ellos:

(a) están o han estado asociados, con una firma o con cualquiera de sus afiliados, que ha sido contratada por el Comprador para la prestación de servicios de consultoría para la preparación del diseño, las especificaciones técnicas y otros documentos que se utilizarán en la licitación para la adquisición de los bienes objeto de estos Documentos de Licitación; o

(b) presentan más de una Oferta en este proceso

licitatorio, excepto si se trata de ofertas alternativas permitidas bajo la Cláusula 13 de las IAO. Sin embargo, esto no limita la participación de subcontratistas en más de una Oferta.

4.3 Un Oferente que ha sido declarado inelegible para que le adjudiquen contratos financiados por el Banco durante el periodo de tiempo determinado por el Banco de acuerdo a lo establecido en la cláusula 3 de las IAO, será descalificado.

4.4 Las empresas estatales del país Prestatario serán elegibles solamente si pueden demostrar que (i) tienen autonomía legal y financiera; (ii) operan conforme a las leyes comerciales; y (iii) no dependen de ninguna agencia del Prestatario.

4.5 Los Oferentes deberán proporcionar al Comprador evidencia satisfactoria de su continua elegibilidad, cuando el Comprador razonablemente la solicite.

5. Elegibilidad de los Bienes y Servicios Conexos

5.1 Todos los Bienes y Servicios Conexos que hayan de suministrarse de conformidad con el contrato y que sean financiados por el Banco deben tener su origen en cualquier país miembro del Banco de acuerdo con la Sección V, Países Elegibles, con la excepción de los casos indicados en la Cláusula 4.1 (a) y (b).

5.2 Para propósitos de esta cláusula, el término “bienes” incluye mercaderías, materias primas, maquinaria, equipos y plantas industriales; y “servicios conexos” incluye servicios tales como transporte, seguros, instalaciones, puesta en servicio, capacitación y mantenimiento inicial.

5.3 Los criterios para determinar el origen de los bienes y los servicios conexos se encuentran indicados en la Sección V, Países Elegibles.

B. Contenido de los Documentos de Licitación

6. Secciones de los Documentos de Licitación

6.1 Los Documentos de Licitación están compuestos por las Partes 1, 2, y 3 incluidas sus respectivas secciones que a continuación se indican y deben ser leídas en conjunto con cualquier enmienda emitida en virtud de la Cláusula 8 de las IAO.

PARTE 1 – Procedimientos de Licitación

- Sección I. Instrucciones a los Oferentes (IAO)

- Sección II. Datos de la Licitación (DDL)
- Sección III. Criterios de Evaluación y Calificación
- Sección IV. Formularios de la Oferta
- Sección V. Países Elegibles

PARTE 2 –Requisitos de los Bienes y Servicios

- Sección VI. Lista de Requerimientos

PARTE 3 – Contrato

- Sección VII. Condiciones Generales del Contrato (CGC)
- Sección VIII. Condiciones Especiales del Contrato (CEC)
- Sección IX. Formularios del Contrato

6.2 El Llamado a Licitación emitido por el Comprador no forma parte de los Documentos de Licitación.

6.3 El Comprador no se responsabiliza por la integridad de los Documentos de Licitación y sus enmiendas, de no haber sido obtenidos directamente del Comprador.

6.4 Es responsabilidad del Oferente examinar todas las instrucciones, formularios, términos y especificaciones de los Documentos de Licitación. La presentación incompleta de la información o documentación requerida en los Documentos de Licitación puede constituir causal de rechazo de la oferta.

7. Aclaración de los Documentos de Licitación

7.1 Todo Oferente potencial que requiera alguna aclaración sobre los Documentos de Licitación deberá comunicarse con el Comprador por escrito a la dirección del Comprador que se suministra en los **DDL.** El Comprador responderá por escrito a todas las solicitudes de aclaración, siempre que dichas solicitudes las reciba el Comprador por lo menos veintiún (21) días antes de la fecha límite para la presentación de ofertas. El Comprador enviará copia de las respuestas, incluyendo una descripción de las consultas realizadas, sin identificar su fuente, a todos los que hubiesen adquirido los Documentos de Licitación directamente del Comprador. Si como resultado de las aclaraciones, el Comprador considera necesario enmendar los Documentos de Licitación, deberá hacerlo siguiendo el procedimiento

indicado en la Cláusula 8 y Subcláusula 24.2, de las IAO.

8. Enmienda a los Documentos de Licitación

8.1 El Comprador podrá, en cualquier momento antes del vencimiento del plazo para presentación de ofertas, enmendar los Documentos de Licitación mediante la emisión de una enmienda.

8.2 Toda enmienda emitida formará parte integral de los Documentos de Licitación y deberá ser comunicada por escrito a todos los que hayan obtenido los documentos de Licitación directamente del Comprador.

8.3 El Comprador podrá, a su discreción, prorrogar el plazo de presentación de ofertas a fin de dar a los posibles Oferentes un plazo razonable para que puedan tomar en cuenta las enmiendas en la preparación de sus ofertas, de conformidad con la Subcláusula 24.2 de las IAO.

C. Preparación de las Ofertas

9. Costo de la Oferta

9.1 El Oferente financiará todos los costos relacionados con la preparación y presentación de su oferta, y el Comprador no estará sujeto ni será responsable en ningún caso por dichos costos, independientemente de la modalidad o del resultado del proceso de licitación.

10. Idioma de la Oferta

10.1 La Oferta, así como toda la correspondencia y documentos relativos a la oferta intercambiados entre el Oferente y el Comprador deberán ser escritos en el idioma especificado en los **DDL.** Los documentos de soporte y material impreso que formen parte de la Oferta, pueden estar en otro idioma con la condición de que los apartes pertinentes estén acompañados de una traducción fidedigna al idioma **especificado en** los **DDL**. Para efectos de interpretación de la oferta, dicha traducción prevalecerá.

11. Documentos que componen la Oferta

11.1 La Oferta estará compuesta por los siguientes documentos:

(a) Formulario de Oferta y Lista de Precios, de conformidad con las Cláusulas 12, 14 y 15 de las IAO;

(b) Garantía de Mantenimiento de la Oferta o Declaración de Mantenimiento de la Oferta, de conformidad con la Cláusula 21 de las IAO, si se requiere;

(c) confirmación escrita que autorice al signatario de la oferta a comprometer al Oferente, de conformidad con la Cláusula 22 de las IAO;

(d) evidencia documentada, de conformidad con la cláusula 16 de las IAO, que establezca que el Oferente es elegible para presentar una oferta;

(e) evidencia documentada, de conformidad con la Cláusula 17 de las IAO, que certifique que los Bienes y Servicios Conexos que proporcionará el Oferente son de origen elegible;

(f) evidencia documentada, de conformidad con las Cláusulas 18 y 30 de las IAO, que establezca que los Bienes y Servicios Conexos se ajustan sustancialmente a los Documentos de Licitación;

(g) evidencia documentada, de conformidad con la Cláusula 19 de las IAO, que establezca que el Oferente está calificado para ejecutar el contrato en caso que su oferta sea aceptada; y

(h) cualquier otro documento requerido en los **DDL**.

12. Formulario de Oferta y Lista de Precios

12.1 El Oferente presentará el Formulario de Oferta utilizando el formulario suministrado en la Sección IV, Formularios de la Oferta. Este formulario deberá ser debidamente llenado sin alterar su forma y no se aceptarán sustitutos. Todos los espacios en blanco deberán ser llenados con la información solicitada.

12.2 El Oferente presentará la Lista de Precios de los Bienes y Servicios Conexos, según corresponda a su origen y utilizando los formularios suministrados en la Sección IV, Formularios de la Oferta.

13. Ofertas Alternativas

13.1 A menos que se indique lo contrario en los **DDL,** no se considerarán ofertas alternativas.

14. Precios de la Oferta y Descuentos

14.1 Los precios y descuentos cotizados por el Oferente en el Formulario de Presentación de la Oferta y en la Lista de Precios deberán ajustarse a los requerimientos que se indican a continuación.

14.2 Todos los lotes y artículos deberán enumerarse y cotizarse por separado en el Formulario de Lista de Precios. Si una Lista de Precios detalla artículos pero no los cotiza, se asumirá que los precios están incluidos en los precios de otros artículos. Asimismo, cuando algún lote o artículo no aparezca en la Lista de Precios se asumirá que no está incluido en la oferta, y de considerarse que la oferta cumple

sustancialmente, se aplicarán los ajustes correspondientes, de conformidad con la Cláusula 31 de las IAO.

14.3 El precio cotizado en el formulario de Presentación de la Oferta deberá ser el precio total de la oferta, excluyendo cualquier descuento que se ofrezca.

14.4 El Oferente cotizará cualquier descuento incondicional e indicará su método de aplicación en el formulario de Presentación de la Oferta.

14.5 Las expresiones CIP, FCA, CPT y otros términos afines se regirán por las normas prescritas en la edición vigente de *Incoterms* publicada por la Cámara de Comercio Internacional, según se indique en los **DDL.**

14.6 Los precios deberán cotizarse como se indica en cada formulario de Lista de Precios incluidos en la Sección IV, Formularios de la Oferta. El desglose de los componentes de los precios se requiere con el único propósito de facilitar al Comprador la comparación de las ofertas. Esto no limitará de ninguna manera el derecho del Comprador para contratar bajo cualquiera de los términos ofrecidos. Al cotizar los precios, el Oferente podrá incluir costos de transporte cotizados por empresas transportadoras registradas en cualquier país elegible, de conformidad con la Sección V, Países Elegibles. Asimismo, el Oferente podrá adquirir servicios de seguros de cualquier país elegible de conformidad con la Sección V, Países Elegibles. Los precios deberán registrarse de la siguiente manera:

(a) para bienes de origen en el País del Comprador:

(i) el precio de los bienes cotizados CIP (lugar de destino convenido) en el país del Comprador especificado en los **DDL**, incluyendo todos los derechos de aduana y los impuestos a la venta o de otro tipo ya pagados o por pagar sobre los componentes y materia prima utilizada en la fabricación o ensamblaje de los bienes;

(ii) todo impuesto a las ventas u otro tipo de impuesto que obligue el País del Comprador a pagar sobre los Bienes en caso de ser adjudicado el Contrato al Oferente; y

(b) Para bienes de origen fuera del País del Comprador y que serán importados:

(i) el precio de los bienes cotizados CIP (lugar de destino convenido) en el país del Comprador, según se indica en los **DDL**;

(ii) además de los precios CIP indicados en (b)(i) anteriormente, el precio de los bienes a ser importados podrán ser cotizados FCA (lugar convenido) o CPT (lugar de destino convenido), si así se indica en los **DDL**;

(c) Para bienes de origen fuera del país del Comprador, e importados previamente:

[*Para bienes importados previamente, se deberá diferenciar entre el precio CIP (lugar de destino convenido) cotizado y el valor de importación original de estos bienes declarado en aduanas, e incluirá cualquier reembolso o margen del agente o representante local y todos los costos locales excepto los derechos de aduana e impuestos de importación que pagó o pagará el Comprador. Para mayor claridad, se requerirá a los Oferentes que coticen el precio incluyendo los derechos de aduana, y adicionalmente presenten los derechos de aduana y el precio neto de derechos de aduana que es la diferencia entre esos valores.]*

(i) el precio de los bienes cotizados CIP (lugar de destino convenido) en el país del Comprador, incluyendo el valor original de importación, más cualquier margen (o descuento); más cualquier otro costo relacionado, derechos de aduana y otros impuestos de importación pagados o por pagar sobre los bienes previamente importados;

(ii) los derechos de aduana y otros impuestos de importación pagados (deberán ser respaldados con evidencia documental) o pagaderos sobre los bienes previamente importados;

(iii) el precio de los bienes cotizados CIP (lugar de destino convenido) en el país del Comprador, excluidos los derechos de aduana y otros impuestos de importación pagados o por pagar sobre los bienes previamente importados, que es la diferencia entre (i) y (ii) anteriores;

(iv) cualquier impuesto sobre la venta u otro

impuesto pagadero en el país del Comprador sobre los bienes si el contrato es adjudicado al Oferente, y

(d) para los Servicios Conexos, fuera de transporte interno y otros servicios necesarios para hacer llegar los bienes a su destino final, cuando dichos Servicios Conexos están especificados en la Lista Requerimientos:

(i) El precio de cada artículo que comprende los Servicios Conexos (inclusive cualquier impuesto aplicable).

14.7 Los precios cotizados por el Oferente serán fijos durante la ejecución del Contrato y no estarán sujetos a ninguna variación por ningún motivo, salvo indicación contraria en los **DDL**. Una oferta presentada con precios ajustables no responde a lo solicitado y, en consecuencia, será rechazada de conformidad con la Cláusula 30 de las IAO. Sin embargo, si de acuerdo con lo indicado en los **DDL,** los precios cotizados por el Oferente pueden ser ajustables durante la ejecución del Contrato, las ofertas que coticen precios fijos no serán rechazadas, y el ajuste de los precios se considerará igual a cero.

14.8 Si así se indica en la subcláusula 1.1 de las IAO, el Llamado a Licitación será por ofertas para contratos individuales (lotes) o para combinación de contratos (grupos). A menos que se indique lo contrario en los **DDL**, los precios cotizados deberán corresponder al 100% de los artículos indicados en cada lote y al 100% de las cantidades indicadas para cada artículo de un lote. Los Oferentes que deseen ofrecer reducción de precios (descuentos) por la adjudicación de más de un contrato deberán indicar en su oferta los descuentos aplicables de conformidad con la Subcláusula 14.4 de las IAO, siempre y cuando las ofertas por todos los lotes sean presentadas y abiertas al mismo tiempo.

15. Moneda de la Oferta

15.1 El Oferente cotizará en la moneda del País del Comprador la porción de la oferta correspondiente a gastos adquiridos en el país del Comprador, a menos que se indique lo contrario en los **DDL**.

15.2 Los Oferentes podrán expresar el precio de su oferta en cualquier moneda plenamente convertible. Los Oferentes que deseen que se les pague en varias monedas, deberán

cotizar su oferta en esas monedas pero no podrán emplear más de tres monedas además de la del país del Comprador.

16. Documentos que establecen la elegibilidad del Oferente

16.1 Para establecer su elegibilidad, de conformidad con la Cláusula 4 de las IAO, los Oferentes deberán completar el Formulario de Oferta, incluido en la Sección IV, Formularios de la Oferta.

17. Documentos que establecen la elegibilidad de los Bienes y Servicios Conexos

17.1 Con el fin de establecer la elegibilidad de los Bienes y Servicios Conexos, de conformidad con la Cláusula 5 de las IAO, los Oferentes deberán completar las declaraciones de país de origen en los Formularios de Lista de Precios, incluidos en la Sección IV, Formularios de la Oferta.

18. Documentos que establecen la conformidad de los Bienes y Servicios Conexos

18.1 Con el fin de establecer la conformidad de los Bienes y Servicios Conexos, los Oferentes deberán proporcionar como parte de la Oferta evidencia documentada acreditando que los Bienes cumplen con las especificaciones técnicas y los estándares especificados en la Sección VI, Lista de Requerimientos.

18.2 La evidencia documentada puede ser en forma de literatura impresa, planos o datos, y deberá incluir una descripción detallada de las características esenciales técnicas y de funcionamiento de cada artículo demostrando conformidad sustancial de los Bienes y Servicios Conexos con las especificaciones técnicas. De ser procedente el Oferente incluirá una declaración de variaciones y excepciones a las provisiones en los Requisitos de los Bienes y Servicios.

18.3 Los Oferentes también deberán proporcionar una lista detallada que incluya disponibilidad y precios actuales de repuestos, herramientas especiales, etc. necesarias para el adecuado y continuo funcionamiento de los bienes durante el período indicado en los **DDL**, a partir del inicio de la utilización de los bienes por el Comprador.

18.4 Las normas de fabricación, procesamiento, material y equipo así como las referencias a marcas o números de catálogos que haya incluido el Comprador en los Requisitos de los Bienes y Servicios son solamente descriptivas y no restrictivas. Los Oferentes pueden ofrecer otras normas de calidad, marcas, y/o números de catálogos siempre y cuando demuestren a satisfacción del Comprador, que las substituciones son sustancialmente equivalentes o superiores a las especificadas en los Requisitos de los Bienes y

Servicios.

19. Documentos que establecen las Calificaciones del Oferente

19.1 La evidencia documentada de las calificaciones del Oferente para ejecutar el contrato si su oferta es aceptada, deberá establecer a completa satisfacción del Comprador:

(a) que, si se requiere en los **DDL**, el oferente que no fabrique o produzca los bienes a ser suministrados en el país del Comprador deberá presentar una Autorización del Fabricante mediante el formulario incluido en la Sección IV, Formularios de la Oferta.

(b) que, si se requiere en los **DDL,** en el caso de un Oferente que no está establecido comercialmente en el País del Comprador, el Oferente está o estará (si se le adjudica el contrato) representado por un Agente en el País del Comprador equipado y con capacidad para cumplir con las obligaciones de mantenimiento, reparaciones y almacenamiento de repuestos, estipuladas en las Condiciones del Contrato y/o las Especificaciones Técnicas;

(c) que el Oferente cumple con cada uno de los criterios de calificación estipulados en la Sección III, Criterios de Evaluación y Calificación.

20. Período de Validez de las Ofertas

20.1 Las ofertas se deberán mantener válidas por el período determinado en los **DDL** a partir de la fecha límite para la presentación de ofertas establecida por el Comprador. Toda oferta con un período de validez menor será rechazada por el Comprador por incumplimiento.

20.2 En circunstancias excepcionales y antes de que expire el período de validez de la oferta, el Comprador podrá solicitarle a los Oferentes que extiendan el período de la validez de sus ofertas. Las solicitudes y las respuestas serán por escrito. Si se hubiese solicitado una Garantía de Mantenimiento de Oferta, de acuerdo a la cláusula 21 de las IAO, también ésta deberá prorrogarse por el período correspondiente. Un Oferente puede rehusar a tal solicitud sin que se le haga efectiva su Garantía de Mantenimiento de la Oferta. A los Oferentes que acepten la solicitud de prórroga no se les pedirá ni permitirá que modifiquen sus ofertas, con excepción de lo dispuesto en la Subcláusula 20.3 de las IAO.

20.3 En el caso de contratos con precio fijo, si la adjudicación se retrasase por un período mayor a cincuenta y seis (56) días a

partir del vencimiento del plazo inicial de validez de la oferta, el precio del Contrato será ajustado mediante la aplicación de un factor que será especificado en la solicitud de prórroga. La evaluación de la oferta deberá basarse en el precio cotizado sin tomar en cuenta el ajuste mencionado.

21. Garantía de Mantenimiento de Oferta

21.1 El Oferente deberá presentar como parte de su oferta una Garantía de Mantenimiento de la Oferta o una Declaración de Mantenimiento de la Oferta, si así se estipula en los **DDL**.

21.2 La Garantía de Mantenimiento de la Oferta deberá expedirse por la cantidad especificada en los **DDL** y en la moneda del país del Comprador o en una moneda de libre convertibilidad, y deberá:

(a) a opción del Oferente, adoptar la forma de una carta de crédito, o una garantía bancaria emitida por una institución bancaria, o una fianza emitida por una aseguradora;

(b) ser emitida por una institución de prestigio seleccionada por el Oferente y ubicada en un país elegible. Si la institución que emite la garantía está localizada fuera del país del Comprador, deberá tener una sucursal financiera en el país del Comprador que permita hacer efectiva la garantía;

(c) estar sustancialmente de acuerdo con alguno de los formularios de la Garantía de Mantenimiento de Oferta incluidos en la Sección IV, Formularios de la Oferta, u otro formulario aprobado por el Comprador con anterioridad a la presentación de la oferta;

(d) ser pagadera a la vista ante solicitud escrita del Comprador en caso de tener que invocar las condiciones detalladas en la Cláusula 21.5 de las IAO.

(e) ser presentada en original; no se aceptarán copias;

(f) permanecer válida por un período de 28 días posteriores a la fecha límite de la validez de las ofertas, o del período prorrogado, si corresponde, de conformidad con la Cláusula 20.2 de las IAO;

21.3 Si la Subcláusula 21.1 de las IAO exige una Garantía de Mantenimiento de la Oferta o una Declaración de Mantenimiento de la Oferta, todas las ofertas que no estén acompañadas por una Garantía que sustancialmente

responda a lo requerido en la cláusula mencionada, serán rechazadas por el Comprador por incumplimiento.

21.4 La Garantía de Mantenimiento de la Oferta de los Oferentes cuyas ofertas no fueron seleccionadas serán devueltas tan prontamente como sea posible después que el Oferente adjudicado suministre su Garantía de Cumplimiento, de conformidad con la Cláusula 44 de las IAO.

21.5 La Garantía de Mantenimiento de la Oferta se podrá hacer efectiva o la Declaración de Mantenimiento de la Oferta se podrá ejecutar si:

(a) un Oferente retira su oferta durante el período de validez de la oferta especificado por el Oferente en el Formulario de Oferta, salvo a lo estipulado en la Subcláusula 20.2 de las IAO; o

(b) si el Oferente seleccionado:

(i) no firma el contrato de conformidad con la Cláusula 43 de las IAO;

(ii) no suministra la Garantía de Cumplimiento de conformidad con la Cláusula 44 de las IAO;

21.6 La Garantía de Mantenimiento de la Oferta o la Declaración de Mantenimiento de la Oferta de una Asociación en Participación, Consorcio o Asociación (APCA) deberá ser emitido en nombre de la APCA que presenta la oferta. Si dicha APCA no ha sido legalmente constituida en el momento de presentar la oferta, la Garantía de Mantenimiento de la Oferta o la Declaración de Mantenimiento de la Oferta deberá estar en nombre de todos los futuros socios de la APCA tal como se denominan en la carta de intención mencionada en el Formulario de Información sobre el Oferente, incluido en la Sección IV, Formularios de la Oferta.

22. Formato y firma de la Oferta

22.1 El Oferente preparará un original de los documentos que comprenden la oferta según se describe en la Cláusula 11 de las IAO y lo marcará claramente como “ORIGINAL”. Además el Oferente deberá presentar el número de copias de la oferta que se indica en los **DDL** y marcar claramente cada ejemplar como “COPIA”. En caso de discrepancia, el texto del original prevalecerá sobre el de las copias.

22.2 El original y todas las copias de la oferta deberán ser mecanografiadas o escritas con tinta indeleble y deberán

estar firmadas por la persona debidamente autorizada para firmar en nombre del Oferente.

22.3 Los textos entre líneas, tachaduras o palabras superpuestas serán válidos solamente si llevan la firma o las iniciales de la persona que firma la Oferta.

D. Presentación y Apertura de las Ofertas

23. Presentación, Sello e Identificación de las Ofertas

23.1 Los Oferentes siempre podrán enviar sus ofertas por correo o entregarlas personalmente. Los Oferentes tendrán la opción de presentar sus ofertas electrónicamente cuando así se indique en los **DDL**.

(a) Los Oferentes que presenten sus ofertas por correo o las entreguen personalmente incluirán el original y cada copia de la oferta, inclusive ofertas alternativas si fueran permitidas en virtud de la Cláusula 13 de las IAO, en sobres separados, cerrados en forma inviolable y debidamente identificados como "ORIGINAL" y "COPIA". Los sobres conteniendo el original y las copias serán incluidos a su vez en un solo sobre. El resto del procedimiento será de acuerdo con las Subcláusulas 23.2 y 23.3 de las IAO.

(b) Los Oferentes que presenten sus ofertas electrónicamente seguirán los procedimientos indicados en los **DDL** para la presentación de dichas ofertas.

23.2 Los sobres interiores y el sobre exterior deberán:

(a) llevar el nombre y la dirección del Oferente;

(b) estar dirigidos al Comprador y llevar la dirección que se indica en la Subcláusula 24.1 de las IAO;

(c) llevar la identificación específica de este proceso de licitación indicado en la Cláusula 1.1 de las IAO y cualquier otra identificación que se indique en los **DDL**; y

(d) llevar una advertencia de no abrir antes de la hora y fecha de apertura de ofertas, especificadas de conformidad con la Subcláusula 27.1 de las IAO.

Si los sobres no están sellados e identificados como se requiere, el Comprador no se responsabilizará en caso de

que la oferta se extravíe o sea abierta prematuramente.

24. Plazo para presentar las Ofertas

24.1 Las ofertas deberán ser recibidas por el Comprador en la dirección y no más tarde que la fecha y hora que se indican en los **DDL.**

24.2 El Comprador podrá a su discreción, extender el plazo para la presentación de ofertas mediante una enmienda a los Documentos de Licitación, de conformidad con la Cláusula 8 de las IAO. En este caso todos los derechos y obligaciones del Comprador y de los Oferentes previamente sujetos a la fecha límite original para presentar las ofertas quedarán sujetos a la nueva fecha prorrogada.

25. Ofertas tardías

25.1 El Comprador no considerará ninguna oferta que llegue con posterioridad al plazo límite para la presentación de ofertas, en virtud de la Cláusula 24 de las IAO. Toda oferta que reciba el Comprador después del plazo límite para la presentación de las ofertas será declarada tardía y será rechazada y devuelta al Oferente remitente sin abrir.

26. Retiro, sustitución y modificación de las Ofertas

26.1 Un Oferente podrá retirar, sustituir o modificar su oferta después de presentada mediante el envío de una comunicación por escrito, de conformidad con la Cláusula 23 de las IAO, debidamente firmada por un representante autorizado, y deberá incluir una copia de dicha autorización de acuerdo a lo estipulado en la Subcláusula 22.2 (con excepción de la comunicación de retiro que no requiere copias). La sustitución o modificación correspondiente de la oferta deberá acompañar dicha comunicación por escrito. Todas las comunicaciones deberán ser:

(a) presentadas de conformidad con las Cláusulas 22 y 23 de las IAO (con excepción de la comunicación de retiro que no requiere copias) y los respectivos sobres deberán estar claramente marcados "RETIRO", "SUSTITUCION" o "MODIFICACION" y

(b) recibidas por el Comprador antes del plazo límite establecido para la presentación de las ofertas, de conformidad con la Cláusula 24 de las IAO.

26.2 Las ofertas cuyo retiro fue solicitado de conformidad con la Subcláusula 26.1 de las IAO serán devueltas sin abrir a los Oferentes remitentes.

26.3 Ninguna oferta podrá ser retirada, sustituida o modificada durante el intervalo comprendido entre la fecha límite para presentar ofertas y la expiración del período de validez de

las ofertas indicado por el Oferente en el Formulario de Oferta, o cualquier extensión si la hubiese.

27. Apertura de las Ofertas

27.1 El Comprador llevará a cabo el Acto de Apertura de las ofertas en público en la dirección, fecha y hora establecidas en los **DDL.** El procedimiento para apertura de ofertas presentadas electrónicamente si fueron permitidas, estará indicado en los **DDL** de conformidad con la Cláusula 23.1 de las IAO**.**

27.2 Primero se abrirán los sobres marcados como "RETIRO" y se leerán en voz alta y el sobre con la oferta correspondiente no será abierto sino devuelto al Oferente remitente. No se permitirá el retiro de ninguna oferta a menos que la comunicación de retiro pertinente contenga la autorización válida para solicitar el retiro y sea leída en voz alta en el acto de apertura de las ofertas. Seguidamente, se abrirán los sobres marcados como "SUSTITUCION" se leerán en voz alta y se intercambiará con la oferta correspondiente que está siendo sustituida; la oferta sustituida no se abrirá y se devolverá al Oferente remitente. No se permitirá ninguna sustitución a menos que la comunicación de sustitución correspondiente contenga una autorización válida para solicitar la sustitución y sea leída en voz alta en el acto de apertura de las ofertas. Los sobres marcados como "MODIFICACION" se abrirán y leerán en voz alta con la oferta correspondiente. No se permitirá ninguna modificación a las ofertas a menos que la comunicación de modificación correspondiente contenga la autorización válida para solicitar la modificación y sea leída en voz alta en el acto de apertura de las ofertas. Solamente se considerarán en la evaluación los sobres que se abren y leen en voz alta durante el Acto de Apertura de las Ofertas.

27.3 Todos los demás sobres se abrirán de uno en uno, leyendo en voz alta: el nombre del Oferente y si contiene modificaciones; los precios de la oferta, incluyendo cualquier descuento u ofertas alternativas; la existencia de la Garantía de Mantenimiento de la Oferta o Declaración de Mantenimiento de la Oferta de requerirse; y cualquier otro detalle que el Comprador considere pertinente. Solamente los descuentos y ofertas alternativas leídas en voz alta se considerarán en la evaluación. Ninguna oferta será rechazada durante el Acto de Apertura, excepto las ofertas tardías, de conformidad con la Subcláusula 25.1 de las IAO.

27.4 El Comprador preparará un acta del acto de apertura de las ofertas que incluirá como mínimo: el nombre del Oferente y

si hay retiro, sustitución o modificación; el precio de la Oferta, por lote si corresponde, incluyendo cualquier descuento y ofertas alternativas si estaban permitidas; y la existencia o no de la Garantía de Mantenimiento de la Oferta o de la Declaración de Mantenimiento de la Oferta, si se requería. Se le solicitará a los representantes de los Oferentes presentes que firmen la hoja de asistencia. Una copia del acta será distribuida a los Oferentes que presentaron sus ofertas a tiempo, y será publicado en línea si fue permitido ofertar electrónicamente.

E. Evaluación y Comparación de las Ofertas

28. Confidencialidad

28.1 No se divulgará a los Oferentes ni a ninguna persona que no esté oficialmente involucrada con el proceso de la licitación, información relacionada con la revisión, evaluación, comparación y poscalificación de las ofertas, ni sobre la recomendación de adjudicación del contrato hasta que se haya publicado la adjudicación del Contrato.

28.2 Cualquier intento por parte de un Oferente para influenciar al Comprador en la revisión, evaluación, comparación y poscalificación de las ofertas o en la adjudicación del contrato podrá resultar en el rechazo de su oferta.

28.3 No obstante lo dispuesto en la Subcláusula 28.2 de las IAO, si durante el plazo transcurrido entre el Acto de Apertura y la fecha de adjudicación del contrato, un Oferente desea comunicarse con el Comprador sobre cualquier asunto relacionado con el proceso de la licitación, deberá hacerlo por escrito.

29. Aclaración de las Ofertas

29.1 Para facilitar el proceso de revisión, evaluación, comparación y poscalificación de las ofertas, el Comprador podrá, a su discreción, solicitar a cualquier Oferente aclaraciones sobre su Oferta. No se considerarán aclaraciones a una oferta presentadas por Oferentes cuando no sean en respuesta a una solicitud del Comprador. La solicitud de aclaración por el Comprador y la respuesta deberán ser hechas por escrito. No se solicitará, ofrecerá o permitirá cambios en los precios o a la esencia de la oferta, excepto para confirmar correcciones de errores aritméticos descubiertos por el Comprador en la evaluación de las ofertas, de conformidad con la Cláusula 31 de las IAO.

30. Cumplimiento de las Ofertas

30.1 Para determinar si la oferta se ajusta sustancialmente a los Documentos de Licitación, el Comprador se basará en el

contenido de la propia oferta.

30.2 Una oferta que se ajusta sustancialmente a los Documentos de Licitación es la que satisface todos los términos, condiciones y especificaciones estipuladas en dichos documentos sin desviaciones, reservas u omisiones significativas. Una desviación, reserva u omisión significativa es aquella que:

(a) afecta de una manera sustancial el alcance, la calidad o el funcionamiento de los Bienes y Servicios Conexos especificados en el Contrato; o

(b) limita de una manera sustancial, contraria a los Documentos de Licitación, los derechos del Comprador o las obligaciones del Oferente en virtud del Contrato; o

(c) de rectificarse, afectaría injustamente la posición competitiva de los otros Oferentes que presentan ofertas que se ajustan sustancialmente a los Documentos de Licitación.

30.3 Si una oferta no se ajusta sustancialmente a los Documentos de Licitación, deberá ser rechazada por el Comprador y el Oferente no podrá ajustarla posteriormente mediante correcciones de las desviaciones, reservas u omisiones significativas.

31. Diferencias, errores y omisiones

31.1 Si una oferta se ajusta sustancialmente a los Documentos de Licitación, el Comprador podrá dispensar alguna diferencia u omisión cuando ésta no constituya una desviación significativa.

31.2 Cuando una oferta se ajuste sustancialmente a los Documentos de Licitación, el Comprador podrá solicitarle al Oferente que presente dentro de un plazo razonable, información o documentación necesaria para rectificar diferencias u omisiones relacionadas con requisitos no significativos de documentación. Dichas omisiones no podrán estar relacionadas con ningún aspecto del precio de la Oferta. Si el Oferente no cumple con la petición, su oferta podrá ser rechazada.

31.3 A condición de que la oferta cumpla sustancialmente con los Documentos de Licitación, el Comprador corregirá errores aritméticos de la siguiente manera:

(a) si hay una discrepancia entre un precio unitario y el

precio total obtenido al multiplicar ese precio unitario por las cantidades correspondientes, prevalecerá el precio unitario y el precio total será corregido, a menos que, en opinión del Comprador, hay un error obvio en la colocación del punto decimal, entonces el precio total cotizado prevalecerá y se corregirá el precio unitario;

(b) si hay un error en un total que corresponde a la suma o resta de subtotales, los subtotales prevalecerán y se corregirá el total;

(c) si hay una discrepancia entre palabras y cifras, prevalecerá el monto expresado en palabras a menos que la cantidad expresada en palabras corresponda a un error aritmético, en cuyo caso prevalecerán las cantidades en cifras de conformidad con los párrafos (a) y (b) mencionados.

31.4 Si el Oferente que presentó la oferta evaluada como la más baja no acepta la corrección de los errores, su oferta será rechazada.

32. Examen preliminar de las Ofertas

32.1 El Comprador examinará todas las ofertas para confirmar que todos los documentos y la documentación técnica solicitada en la Cláusula 11 de las IAO han sido suministrados y determinará si cada documento entregado está completo.

32.2 El Comprador confirmará que los siguientes documentos e información han sido proporcionados con la oferta. Si cualquiera de estos documentos o información faltaran, la oferta será rechazada.

(a) Formulario de Oferta, de conformidad con la Subcláusula 12.1 de las IAO;

(b) Lista de Precios, de conformidad con la Subcláusula 12.2 de las IAO; y

(c) Garantía de Mantenimiento de la Oferta o Declaración de Mantenimiento de la Oferta, de conformidad con la Subcláusula 21 de las IAO si corresponde.

33. Examen de los Términos y Condiciones; Evaluación

33.1 El Comprador examinará todas las ofertas para confirmar que todas las estipulaciones y condiciones de las CGC y de las CEC han sido aceptadas por el Oferente sin desviaciones, reservas u omisiones significativas.

Técnica

33.2 El Comprador evaluará los aspectos técnicos de la oferta presentada en virtud de la Cláusula 18 de las IAO, para confirmar que todos los requisitos estipulados en la Sección VI, Requisitos de los Bienes y Servicios de los Documentos de Licitación, han sido cumplidos sin ninguna desviación o reserva significativa.

33.3 Si después de haber examinado los términos y condiciones y efectuada la evaluación técnica, el Comprador establece que la oferta no se ajusta sustancialmente a los Documentos de Licitación de conformidad con la Cláusula 30 de las IAO, la oferta será rechazada.

34. Conversión a una sola moneda

34.1 Para efectos de evaluación y comparación, el Comprador convertirá todos los precios de las ofertas expresados en diferentes monedas a la moneda única indicada en los **DDL** utilizando el tipo de cambio vendedor establecido por la fuente y en la fecha especificada en los **DDL**.

35. Preferencia nacional

35.1 La preferencia nacional no será un factor de evaluación a menos que se indique lo contrario en los **DDL**.

36. Evaluación de las Ofertas

36.1 El Comprador evaluará todas las ofertas que se determine que hasta esta etapa de la evaluación se ajustan sustancialmente a los Documentos de Licitación.

36.2 Para evaluar las ofertas, el Comprador utilizará únicamente los factores, metodologías y criterios definidos en la Cláusula 36 de las IAO. No se permitirá ningún otro criterio ni metodología.

36.3 Al evaluar las Ofertas, el Comprador considerará lo siguiente:

(a) el precio cotizado de conformidad con la Cláusula 14 de las IAO;

(b) el ajuste del precio por correcciones de errores aritméticos de conformidad con la Subcláusula 31.3 de las IAO;

(c) el ajuste del precio debido a descuentos ofrecidos de conformidad con la Subcláusula 14.4 de las IAO;

(d) ajustes debidos a la aplicación de criterios de evaluación especificados en los **DDL** de entre los indicados en la Sección III, Criterios de Evaluación y Calificación;

(e) ajustes debidos a la aplicación de un margen de preferencia, si corresponde, de conformidad con la cláusula 35 de las IAO.

36.4 Al evaluar una oferta el Comprador excluirá y no tendrá en cuenta:

(a) en el caso de bienes de origen en el país del Comprador, los impuestos sobre las ventas y otros impuestos similares pagaderos sobre los bienes si el contrato es adjudicado al Oferente;

(b) en el caso de bienes de origen fuera del País del Comprador, previamente importados o a ser importados, los derechos de aduana y otros impuestos a la importación, impuestos sobre las ventas y otros impuestos similares pagaderos sobre los bienes si el contrato es adjudicado al Oferente;

(c) ninguna disposición por ajuste de precios durante el período de ejecución del contrato, si estuviese estipulado en la oferta.

36.5 La evaluación de una oferta requerirá que el Comprador considere otros factores, además del precio cotizado, de conformidad con la Cláusula 14 de las IAO. Estos factores estarán relacionados con las características, rendimiento, términos y condiciones de la compra de los Bienes y Servicios Conexos. El efecto de los factores seleccionados, si los hubiere, se expresarán en términos monetarios para facilitar la comparación de las ofertas, a menos que se indique lo contrario en la Sección III, Criterios de Evaluación y Calificación. Los factores, metodologías y criterios que se apliquen serán aquellos especificados de conformidad con la Subcláusula 36.3(d) de las IAO.

36.6 Si así se indica en los **DDL,** estos Documentos de Licitación permitirán que los Oferentes coticen precios separados por uno o más lotes, y permitirán que el Comprador adjudique uno o varios lotes a más de un Oferente. La metodología de evaluación para determinar la combinación de lotes evaluada como la más baja, está detallada en la Sección III, Criterios de Evaluación y Calificación.

37. Comparación de las Ofertas

37.1 El Comprador comparará todas las ofertas que cumplen sustancialmente para determinar la oferta evaluada como la más baja, de conformidad con la Cláusula 36 de las IAO.

38. Poscalificación

38.1 El Comprador determinará, a su entera satisfacción, si el

del Oferente

Oferente seleccionado como el que ha presentado la oferta evaluada como la más baja y ha cumplido sustancialmente con la oferta, está calificado para ejecutar el Contrato satisfactoriamente.

38.2 Dicha determinación se basará en el examen de la evidencia documentada de las calificaciones del Oferente que éste ha presentado, de conformidad con la Cláusula 19 de las IAO.

38.3 Una determinación afirmativa será un requisito previo para la adjudicación del Contrato al Oferente. Una determinación negativa resultará en el rechazo de la oferta del Oferente, en cuyo caso el Comprador procederá a determinar si el Oferente que presentó la siguiente oferta evaluada como la más baja está calificado para ejecutar el contrato satisfactoriamente.

39. Derecho del comprador a aceptar cualquier oferta y a rechazar cualquiera o todas las ofertas

39.1 El Comprador se reserva el derecho a aceptar o rechazar cualquier oferta, de anular el proceso licitatorio y de rechazar todas las ofertas en cualquier momento antes de la adjudicación del contrato, sin que por ello adquiera responsabilidad alguna ante los Oferentes.

F. Adjudicación del Contrato

40. Criterios de Adjudicación

40.1 El Comprador adjudicará el Contrato al Oferente cuya oferta haya sido determinada la oferta evaluada como la más baja y cumple sustancialmente con los requisitos de los Documentos de Licitación, siempre y cuando el Comprador determine que el Oferente está calificado para ejecutar el Contrato satisfactoriamente.

41. Derecho del Comprador a variar las cantidades en el momento de la adjudicación

41.1 Al momento de adjudicar el Contrato, el Comprador se reserva el derecho a aumentar o disminuir la cantidad de los Bienes y Servicios Conexos especificados originalmente en la Sección VI, Lista de Requerimientos, siempre y cuando esta variación no exceda los porcentajes indicados en los **DDL**, y no altere los precios unitarios u otros términos y condiciones de la Oferta y de los Documentos de Licitación.

42. Notificación de Adjudicación del Contrato

42.1 Antes de la expiración del período de validez de las ofertas, el Comprador notificará por escrito al Oferente seleccionado que su Oferta ha sido aceptada.

42.2 Mientras se prepara un Contrato formal y es perfeccionado, la notificación de adjudicación constituirá el Contrato.

42.3 El Comprador publicará en el sitio de Internet del UNDB (*United Nations Development Business)* y en el sitio de Internet del Banco los resultados de la licitación, identificando la oferta y número de lotes y la siguiente información: (i) nombre de todos los Oferentes que presentaron ofertas; (ii) los precios que se leyeron en voz alta en el acto de apertura de las ofertas; (iii) nombre de los Oferentes cuyas ofertas fueron evaluadas y precios evaluados de cada oferta evaluada; (iv) nombre de los Oferentes cuyas ofertas fueron rechazadas y las razones de su rechazo; y (v) nombre del Oferente seleccionado y el precio cotizado, así como la duración y un resumen del alcance del contrato adjudicado. Después de la publicación de la adjudicación del contrato, los Oferentes no favorecidos podrán solicitar por escrito al Comprador explicaciones de las razones por las cuales sus ofertas no fueron seleccionadas. El Comprador, después de la adjudicación del Contrato, responderá prontamente y por escrito a cualquier Oferente no favorecido que solicite dichas explicaciones.

43. Firma del Contrato

43.1 Inmediatamente después de la notificación de adjudicación, el Comprador enviará al Oferente seleccionado el Convenio y las Condiciones Especiales del Contrato.

43.2 El Oferente seleccionado tendrá un plazo de 28 días después de la fecha de recibo del Convenio para firmarlo, fecharlo y devolverlo al Comprador.

43.3 Cuando el Oferente seleccionado suministre el Convenio firmado y la garantía de cumplimiento de conformidad con la Cláusula 44 de las IAO, el Comprador informará inmediatamente a cada uno de los Oferentes no seleccionados y les devolverá su garantía de Mantenimiento de la oferta, de conformidad con la Cláusula 21.4 de las IAO.

44. Garantía de Cumplimiento del Contrato

44.1 Dentro de los veintiocho (28) días siguientes al recibo de la notificación de adjudicación de parte del Comprador, el Oferente seleccionado deberá presentar la Garantía de Cumplimiento del Contrato, de conformidad con las CGC, utilizando para dicho propósito el formulario de Garantía de Cumplimiento incluido en la Sección IX, Formularios del Contrato, u otro formulario aceptable para el Comprador. El Comprador notificará inmediatamente el nombre del Oferente seleccionado a todos los Oferentes no favorecidos y les devolverá las Garantías de Mantenimiento de la Oferta de

conformidad con la Cláusula 21.4 de las IAO.

44.2 Si el Oferente seleccionado no cumple con la presentación de la Garantía de Cumplimiento mencionada anteriormente o no firma el Contrato, esto constituirá bases suficientes para anular la adjudicación del contrato y hacer efectiva la Garantía de Mantenimiento de la Oferta o ejecutar la Declaración de Mantenimiento de la Oferta. En tal caso, el Comprador podrá adjudicar el Contrato al Oferente cuya oferta sea evaluada como la siguiente más baja y que se ajuste sustancialmente a los Documentos de Licitación, y que el Comprador determine que está calificado para ejecutar el Contrato satisfactoriamente.

Sección II. Datos de la Licitación (DDL)

Los datos específicos que se presentan a continuación sobre los bienes que haya de adquirirse, complementarán, suplementarán o enmendarán las disposiciones en las Instrucciones a los Oferentes (IAO). En caso de conflicto, las disposiciones contenidas aquí prevalecerán sobre las disposiciones en las IAO.

Cláusula en las IAO	**A. Disposiciones Generales**
IAO 1.1	El Comprador es: *Oficina Nacional de Estadística (ONE)*
IAO 1.1	El nombre y número de identificación de la LPN son: *LICITACION PUBLICA NACIONAL ONE-BID No. 05/2011* El número, identificación y nombres de los lotes que comprenden esta LPN son: ***LOTE No. 1: Adquisición de Servidores y Equipos de Almacenamiento de Datos.*** • Servidor de virtualización 2 Unds • Solución de respaldo centralizado 1 Und. • Rack para servidores 1 Und. • Solución de almacenamiento consolidado y escalable 1 Und. ***LOTE No.2: Adquisición de Software para Manejadores de Base de Datos y Virtualización.*** • ORACLE DB Enterprise Stándard Edition 1 Und. • Licencias Adicionales Software de virtualización VMWare Vsphere Acceleration Kit 4 Unds. • Consola de administración de los servidores virtuales 1 Und. ***Los Oferentes podrán presentar ofertas para contratos individuales (lotes) o para la totalidad de los mismos.***
IAO 2.1	El nombre del Prestatario es: *República Dominicana*
IAO 2.1	El nombre del Proyecto es: *Programa de Fortalecimiento del Sistema Estadístico Nacional (PFSEN) Contrato BID1676/OC-DR*

	B. Contenido de los Documentos de Licitación
IAO 7.1	Para **aclaraciones de las ofertas,** solamente, la dirección del Comprador es: Atención: **Departamento de Compras y Contrataciones** *Ave. México, esquina Leopoldo Navarro,* *Edif. Oficinas Gubernamentales, 9no. piso* *Código Postal: 10204* *Santo Domingo, Distrito Nacional* *Republica Dominicana* *Representante:* ***Lic. Pablo Tactuk*** *Director Nacional* *Email:* licitacionesone@one.gob.do *Se celebrará una reunión aclaratoria, el 27 de abril de 2011, a las 10:00 horas, en la Oficina Nacional de Estadística, ubicada en el Edificio de las Oficinas Gubernamentales, Santo Domingo, República Dominicana, para responder a las preguntas sobre el expediente de licitación que se hayan enviado por escrito o que se planteen en la reunión. El contenido de ésta se hará constar en una minuta, que luego se les enviará a todos los licitantes, junto con las eventuales aclaraciones en respuesta a preguntas escritas que no se aborden durante la reunión y que remitan los licitantes veintiún (21) antes de cumplido el plazo límite para la presentación de las ofertas. Dicha minuta será remitida a los licitantes como muy tarde once (11) días antes del plazo límite de presentación de las ofertas. Después de esta fecha no se darán más aclaraciones. Todos los costes ocasionados por la asistencia a la reunión corren a cargo de los licitadores.* *Durante el procedimiento no se permitirán visitas de licitadores individuales diferente de la reunión organizada para todos los licitadores potenciales.*
	C. Preparación de las Ofertas
IAO 10.1	El idioma en que se debe presentar la oferta es***: "Español"***
IAO 11.1(h)	Los Oferente deberán presentar los siguientes documentos con su oferta: *(a) Formulario de Oferta y Lista de Precios, de conformidad con la Cláusulas 12, 14 y 15 de las IAO;* *(b) Garantía de Mantenimiento de la Oferta o Declaración de Mantenimiento de la Oferta, de conformidad con la Cláusula 21 de las IAO, si se requiere;*

	(c) Confirmación escrita que autorice al signatario de la oferta a comprometer al Oferente, de conformidad con la Cláusula 22 de las IAO; *(d) Evidencia documentada, de conformidad con la cláusula 16 de las IAO, que establezca que el Oferente es elegible para presentar una oferta;* *(e) Evidencia documentada, de conformidad con la Cláusula 17 de las IAO, que certifique que los Bienes y Servicios Conexos que proporcionará el Oferente son de origen elegible;* *(f) Evidencia documentada, de conformidad con las Cláusulas 18 y 30 de las IAO, que establezca que los Bienes y Servicios Conexos se ajustan sustancialmente a los Documentos de Licitación;* *(g) evidencia documentada, de conformidad con la Cláusula 19 de las IAO, que establezca que el Oferente está calificado para ejecutar el contrato en caso que su oferta sea aceptada;* *En adición a lo anterior los oferentes deberán presentar los siguientes formularios:* *(h) Copia del Registro de Proveedores del Estado de la DGCP. Este requisito aplica tanto para firmas nacionales como para firmas extranjeras que operan en el país durante los últimos tres años. Cuando se trate de empresas extranjeras de menos de 3 años en el país, deberán presentar copia del registro antes de la firma del contrato, en el caso de resultar adjudicatario.* *(i) Copia del formulario IR-2 que certifica el cumplimiento de pagos de impuestos sobre la renta de los últimos tres años. Este requisito aplica tanto para firmas locales.* *(j) Copia del documento que certifica el pago de impuestos sobre la renta en su país de origen durante los tres últimos años. Este requisito aplica para empresas extranjeras.* *(k) Certificación de pago de la Seguridad Social de la empresa, en el caso de empresas locales.* *(l) Formulario de Incumplimiento de Contratos (formulario CON-2 de la Sección IV Formularios de la Oferta).* *(m). Facturación en los últimos tres años, equivalente a un 70% del monto ofertado en concepto de ventas de bienes. Por volúmenes similares cumplidos en tiempo y forma. (Ver Formulario Lista de Bienes y Plan de*

	Entrega de la Sección VI). Dicho requisito lo deberá evidenciar presentando un listado de los contratos llevados a cabo por la empresa que realice la oferta durante, los últimos tres (3) años, que indique: descripción detallada del los suministros objetos del contrato, fecha del inicio de la ejecución del contrato y fecha final, monto del contrato, nombre del cliente, nombre de contacto en la empresa para fines de verificación, estatus.
IAO 13.1	***No se considerarán en esta licitación la presentación de ofertas o Propuestas Alternativas. NO SE PERMITIRAN OFERTAS DE EQUIPOS RECONSTRUIDOS O ENSAMBLADOS, TAMPOCO DE CLONES.***
IAO 14.5	La edición de Incoterms ***"Incoterms 2010"***
IAO 14.6 (a)(i), (b)(i) y (c)(iii)	El lugar de destino convenido es *Oficina Nacional de Estadística (ONE)* *Ave. México, esquina Leopoldo Navarro,* *Edif. De las Oficinas Gubernamentales, Pisos 8vo. y 9no.* *Código Postal: 10204* *Santo Domingo, Distrito Nacional* *Republica Dominicana* ***Persona que recibe los Equipos: Encargado de Almacén de la ONE, un representante del Dpto. de Plataforma y un Auditor, en el Almacén de la ONE, ubicado en el piso No. 9.***
IAO 14.6 (b)(ii)	Además del precio CIP especificado en la cláusula 14.6(b)(i) de las IAO, el precio de los Bienes de origen fuera del país del Comprador deberá ser cotizado: ***INCOTERM 2010, DDU (Santo Domingo)*** *Oficina Nacional de Estadística (ONE)* *Ave. México, esquina Leopoldo Navarro,* *Edif. De las Oficinas Gubernamentales, 9no. piso* *Código Postal: 10204* *Santo Domingo, Distrito Nacional* *República Dominicana*
IAO 14.7	Los precios cotizados por el Oferente: ***No Serán Ajustables***
IAO 14.8	Los precios cotizados para cada lote deberán corresponder por lo menos al *100 % de los artículos listados para cada lote.* *Los precios cotizados para cada Ítem de un lote deberán corresponder a un cien por ciento (100%) de las cantidades especificadas de este artículo dentro de este lote.*

IAO 15.1	*No Aplica.*
IAO 18.3	El período de tiempo estimado de funcionamiento de los Bienes (para efectos de repuestos) es: Lote 1: ***Tres (3) años*** Lote 2: ***Un (1) año.***
IAO 19.1 (a)	***Se requiere*** la Autorización del Fabricante.
IAO 19.1 (b)	***SE REQUIEREN SERVICIOS POSTERIORES A LA VENTA.***
IAO 20.1	El plazo de validez de la oferta será de: ***Ciento veinte (120) días***
IAO 21.1	***La oferta deberá incluir una Garantía Bancaria de Mantenimiento Oferta (emitida por un banco establecido en el País del Licitante. irrevocable y de pronta ejecución) incluida en la Sección IV Formularios de la Oferta***
IAO 21.2	El monto de la Garantía de Mantenimiento de la Oferta deberá ser *del 5% del monto de la oferta.* *Los oferentes podrán presentar una garantía de mantenimiento de oferta por cada lote, o una garantía de mantenimiento de oferta global que cubra el total y el tipo de los lotes ofertados. La garantía de mantenimiento de oferta deberá cubrir un plazo de 120 días contados a partir de la fecha de apertura de las ofertas y debe exceder por lo menos 28 días a la fecha de validez de las ofertas.*
IAO 22.1	Además de la oferta original, el número de copias es: ***Tres (3):*** *Sobre No.1: Un* (1) *Original, Identificado como“* ***Original”*** *Sobre No.2: Dos (2) Copias, Identificados como* ***“Copia 1” y “Copia 2”*** *, y (1) copia en formato electrónico PDF* *Los sobres uno (1) y dos (2) deben estar cerrados en forma inviolable y debidamente identificados como original y copia.*
	D. Presentación y Apertura de Ofertas
IAO 23.1	***Los Oferentes NO tendrán la opción de presentar sus ofertas mediante la vía electrónica (e-mails, fax, etc.)***
IAO 23.1 (b)	***No Aplica***

IAO 23.2 (c)	Los sobres interiores y exteriores deberán llevar las siguientes leyendas adicionales de identificación: ***Republica Dominicana*** ***Oficina Nacional de Estadística (ONE)*** *Ave. México, esquina Leopoldo Navarro,* *Edif. De las Oficinas Gubernamentales, 9no. piso* *Código Postal: 10204* *Santo Domingo, Distrito Nacional* ***Licitación Pública Nacional ONE-BID No. 05/2011*** ***OFERTA*** *(TECNICA-ECONOMICA)* *Sobre No. 1 y 2* ***NOMBRE O DENOMINACION DEL OFERENTE:……*** ***IDENTIFICACION DEL OFERENTE……*** ***NO ABRIR ANTES DEL: 24 de mayo de 2011***
IAO 24.1	**Para propósitos de la presentación de las ofertas**, la dirección del Comprador es: Atención: *Programa de Fortalecimiento del Sistema Estadístico Nacional (PFSEN) Contrato BID1676/OC-DR* *Ave. México, esquina Leopoldo Navarro,* *Edif. Oficinas Gubernamentales, 9no. piso* *Código Postal: 10204* *Santo Domingo, Distrito Nacional* *Republica Dominicana* **La fecha límite para presentar las ofertas es:** **Fecha: 24 de mayo de 2011** **Hora: 15:00 horas**
IAO 27.1	**La apertura de las ofertas tendrá lugar en**: Dirección: **Oficina Nacional de Estadística (ONE)** *Ave. México, esquina Leopoldo Navarro,* *Edif. Oficinas Gubernamentales, 9no. piso* *Código Postal: 10204* *Santo Domingo, Distrito Nacional* *República Dominicana* **Fecha: 24 de mayo de 2011** **Hora:** ***16:00 horas. Hora de Santo Domingo, República Dominicana***

IAO 27.1	***No se permitirán presentación de ofertas por la vía electrónica de ningún tipo.***
	E. Evaluación y Comparación de las Ofertas
IAO 34.1	Los precios de las ofertas expresados en monedas diferentes a ***Dólares de los Estados Unidos de América*** *se convertirán a Dólares de EEUU realizando el siguiente procedimiento:* 1. *El valor se convertirá a* ***Pesos de la Republica Dominicana*** *utilizando para ello la cotización del* ***Banco Central de la República Dominicana tasa tipo vendedor*** *a la fecha de la apertura de la oferta,* 2. *El valor en* ***Pesos de la República Dominicana*** *será convertido a* ***Dólares de los Estados Unidos de Norteamérica*** *utilizando la* ***tasa de cambio tipo comprador*** *del* ***Banco Central de la República Dominicana*** *a la fecha de la apertura de la oferta.*
IAO 35.1	***La Preferencia Nacional no será un factor de evaluación de la oferta.***
IAO 36.3 (d)	Los ajustes se determinarán utilizando los siguientes criterios de entre los enumerados en la Sección III, Criterios de Evaluación y Calificación: *(a) Desviación en el plan de entregas:* ***NO.*** *(b) Desviación el plan de pagos:* ***NO.*** *(c) El costo de reemplazo de componentes importantes, repuestos obligatorios y servicio:* ***NO.*** *(d) Disponibilidad en el país del Comprador de repuestos y servicios posteriores a la venta para el equipo ofrecido en la oferta:* ***NO.*** *(e) Los costos estimados de operación y mantenimiento durante la vida del equipo:* ***NO.*** *(f) El rendimiento y productividad del equipo ofrecido:* ***NO.***
IAO 36.6	***Los Oferentes podrán cotizar precios separados por uno o más lotes.***
	F. Adjudicación del Contrato
IAO 41.1	El máximo porcentaje en que las cantidades podrán ser aumentadas es: ***Veinte cinco por ciento (25%)*** El máximo porcentaje en que las cantidades podrán ser disminuidas es: ***Veinte cinco por ciento (25%)*** *Estas modificaciones serán obligatorias para el vendedor sin que de las mismas resulten en variación de alguno de los precios de los ítems modificados.*

Sección III. Criterios de Evaluación y Calificación

Índice

1- Requisitos para calificación de la capacidad financiera (IAO 38.2)
2- Verificación de documentos solicitados en DDL: (IAO 11.1)
3- Cumplimiento de las Especificaciones Técnicas
4- Plazo de Entrega
5- Precio

1- Requisitos para Calificación de Capacidad Financiera (IAO 38.2)

Después de determinar la oferta evaluada como la más baja según lo establecido en la Subbcláusula 37.1 de las IAO, el Comprador efectuará la calificación posterior del Oferente de conformidad con lo establecido en la Cláusula 38 de las IAO, empleando únicamente los requisitos aquí estipulados. Los requisitos que no estén incluidos en el siguiente texto no podrán ser utilizados para evaluar las calificaciones del Oferente.

(a) Capacidad financiera

El Oferente deberá proporcionar evidencia documentada que demuestre su cumplimiento con los siguientes requisitos financieros: Criterios para Evaluar la Situación Financiera de los Participantes.

(a) Capacidad Financiera	**CUMPLE / NO CUMPLE**
La firma presenta cartas de referencia bancarias que acrediten la capacidad de la firma a acceder a líneas de crédito. La firma individual o en consorcio presenta una copia de los estados financieros auditados correspondientes a los tres (3) últimos ejercicios, con fecha mínima al 2007, auditado por una empresa independiente de auditores y el IR-2 debidamente certificado por la DGII. En base a la información de los estados financieros el Comité de Evaluación verifica que, para cada firma, se cumplen las siguientes relaciones: **a) Coeficiente de Liquidez:** (Activo Corriente / Pasivo Corriente igual o mayor que 1.10). **b) Coeficiente de Endeudamiento:** (Pasivo Total / Activo Total igual o menor que 0.90). **c) Rentabilidad:** (Utilidad antes de impuestos Mayor o Igual que 0) En el caso de los consorcios, cada una de las empresas que lo forman, cumple por separado con los índices arriba indicados, lo cual significa que no se promedian.	

2- Verificación de documentos solicitados en DDL: (IAO 11.1)

DOCUMENTO SOLICITADO	CUMPLE	NO CUMPLE
A. *Formulario de Oferta y Lista de Precios, de conformidad con la Cláusulas 12, 14 y 15 de las IAO.*		
B. Garantía de Mantenimiento de la Oferta, de conformidad con la Cláusula 21 de las IAO, si se requiere;		
C. Confirmación escrita que autorice al signatario de la oferta a comprometer al Oferente, de Conformidad con la Cláusula 22 de las IAO;		
D. Evidencia documentada, de conformidad con la cláusula 16 de las IAO, que establezca que el Oferente es elegible para presentar una oferta;		
E. Evidencia documentada, de conformidad con la Cláusula 17 de las IAO, que certifique que los Bienes y Servicios Conexos que proporcionará el Oferente son de origen elegible;		
F. Evidencia documentada, de conformidad con las Cláusulas 18 y 30 de las IAO, que establezca que los Bienes y Servicios Conexos se ajustan sustancialmente a los Documentos de Licitación;		
G. Evidencia documentada, de conformidad con la Cláusula 19 de las IAO, que establezca que el Oferente está calificado para ejecutar el contrato en caso que su oferta sea aceptada. El licitante deberá suministrar con su oferta la documentación que acredite alguna de las siguientes tres condiciones: ▪ *Fabricante o productor de los bienes ofrecidos.* ▪ *Representante oficial del fabricante o productor.* ▪ *Distribuidor autorizado oficialmente por el fabricante o productor.*		
H. Copia del Registro de Proveedores del Estado de la DGCP. Este requisito aplica tanto para firmas nacionales como para firmas extranjeras que operan en el país durante los últimos tres años. Cuando se trate de empresas extranjeras de menos de 3 años en el país, deberán presentar copia del registro antes de la firma del contrato, en el caso de resultar adjudicatario.		
I. Copia del formulario IR-2 que certifica el		

cumplimiento de pagos de impuestos sobre la renta de los últimos tres años. Este requisito aplica tanto para firmas locales.		
J. Copia del documento que certifica el pago de impuestos sobre la renta en su país de origen durante los tres últimos años. Este requisito aplica para empresas extranjeras.		
K. Certificación de pago de la Seguridad Social de la empresa, en el caso de empresas locales		
L. Formulario de Incumplimiento de Contratos (formulario CON-2 de la Sección IV Formularios de la Oferta)		
M. Facturación en los últimos tres años, equivalente a un 70% del monto ofertado en concepto de ventas de bienes. Por volúmenes similares cumplidos en tiempo y forma. *(Ver Formulario Lista de Bienes y Plan de Entrega de la Sección VI). Dicho requisito lo deberá evidenciar presentando un listado de los contratos llevados a cabo por la empresa que realice la oferta durante, los últimos tres (3) años, que indique: descripción detallada del los suministros objetos del contrato, fecha del inicio de la ejecución del contrato y fecha final, monto del contrato, nombre del cliente, nombre de contacto en la empresa para fines de verificación, estatus.*		
Otros requerimientos: *Registro su participación previo a la fecha límite de presentación de ofertas.*		

3- Cumplimiento de las Especificaciones Técnicas

CRITERIOS DE EVALUACION – Lote No. 1: Adquisición de Servidores y Equipos de Almacenamiento de Datos.				
ITEM	**CANT.**	**ESPECIFICACIONES TECNICAS MINIMAS**	**CUMPLE**	**NO CUMPLE**
1	**2**	**Servidor de virtualización**		
		Equipos no reconstruidos, no clones, no medio uso.		
		2 Procesador Intel® Xeon® Six Core mínimo 3..00 Ghz, 64 Bits		
		Rendimiento de 100,000 tpm o más.		
		Mínimo de 48 GB de memoria RAM y expandible a 64 GB.		
		Capacidad de virtualización.		
		Almacenamiento en discos internos de hasta 300 GB en		

		Raid 1 (2 x 300 GB) para Sistema Operativo.		
		Unidades de Energía Redundante.		
		2 Tarjetas de Red Gbit Ethernet.		
		Tarjeta HBA FC 8 Gbps redundantes para conexión a la SAN,		
		Colocable en rack, incluyendo sus rieles.		
		Respectivas licencias de sistema Operativo incluidas.		
		Garantía de 3 años en piezas y servicio local		
		Certificación del fabricante		
2	**1**	**Solución de respaldo centralizado**		
		Equipos no reconstruidos, no clones, no medio uso.		
		Servidor de backup se debe licenciar para Windows 2008 Server Standard R2.		
		Servidor con capacidad de guardar la información de los respaldos de Base de Datos en discos SATA en aproximadamente unos 6 TB.		
		Capacidad 32 GB de Memoria RAM y expandible a 64 GB RAM		
		2 (dos) Procesadores Intel Xeon minimo 3.00 Ghz a 64 Bits y seis (6) Núcleos y con su respectiva licencia de Sistema Operativo.		
		Unidades de Energía Redundantes.		
		2 Tarjetas de Red Gigabit Ethernet		
		Tarjeta HBA Fibre Channel (FC) 8 Gbps redundantes para conexión a la SAN,		
		Colocable en rack, incluyendo sus rieles.		
		Respectivas licencias de sistema Operativo incluido.		
		Además debe incluir:		
		Licencias mínimo para 25 clientes de Múltiples plataformas.		
		Licenciamiento para la plataforma Linux, Windows, HP-UX, Solaris.		
		Licencias para el robot con dos (2) drives FC LTO-4 Ultrium 1840 y 48 slots. Los drives se deben poder compartir entre los diferentes servidores.		
		Licenciamiento para respaldar en línea tres (3) servidores de Base de Datos Oracle (Windows y HP-UX 11.31), 2 (dos) Servidores MS-SQL Server, 1 (Un) MS-Exchange Server 2007 y este backup se debe hacer a través de la red SAN.		
		Licenciamiento y los módulos necesarios para garantizar que el backup y la recuperación se realicen satisfactoriamente.		
		Licencias necesarias para hacer backup en caliente de las bases datos Oracle , MS-SQL Server y MS-Exchange (es decir, que cuando se haga un backup no se haga shutdown de las bases de datos o de los servicios		
		Actualización de versiones durante tres (3) años.		

		Poder configurar clientes adicionales a los ofrecidos en esta oferta.		
		Capacidad para soportar varias unidades de librerías de respaldos		
		Soportar múltiples marcas de librerías robóticas		
		Capacitación: Incluir un taller (curso) para mínimo cuatro (4) personas en la instalación, uso y administración de la herramienta.		
		Servicios profesionales para la definición de las estrategias y políticas de backup.		
		Garantía de 3 años en piezas y servicio local		
		Certificación del fabricante		
3	**1**	**Rack para Servidores**		
		Equipos no reconstruidos, no medio uso.		
		Rack para instalar toda la solución adquirida, de 42U, con consola de administración, con switch box de 16 puertos para conectar los servidores ofrecidos.		
		Una consola de 15” Flat Panel.		
		Teclado y mouse.		
		PDU suficientes para cubrir la solución.		
		Ventiladores		
		Alimentadores de energía y todos los elementos y accesorios de conexión.		
		Garantía de 3 años en piezas y servicio local		
		Certificación del (fabricante		
4	**1**	**Solución de almacenamiento consolidado y escalable.**		
		Equipos no reconstruidos, no medio uso.		
		Solución de almacenamiento centralizado e institucional en ambiente de SAN (Storage Área Network) con una capacidad neta de 4 TB.		
		Capacidad de configuración en discos en RAID 0,1, 0+1,1+0, 5.		
		Discos SAS y debe soportar los siguientes Sistemas Operativos: Windows 2003 y 2008 Server, HP-UX 11.x y Linux.		
		Mínimo número de unidades LUN único de 4 TB.		
		Mínimo de 16 puertos a la SAN a 8 Gbps.		
		Balanceo de carga entre controladoras y en estado activo-activo.		
		Incluir los switches para conexión a la SAN con 16 puertos a 4 gbps y que crezca hasta 24 puertos redundantes y Sistema de Administración Remota y Call Home.		
		Componentes redundantes (unidades de energía, controladoras, etc.)		
		La unidad de almacenamiento debe tener capacidad de crecimiento hasta 15 TB.		

		Certificada para Oracle Rac, Oracle RDBMS 10g R2 en adelante, MS-SQL Server 2008 y MS-Exchange Server 2007.		
		Apta para realizar la actualización del firmware o micro código en caliente , sin tiempo de bajada		
		Suministrar los GBics y cables de Fibra Óptica necesarios para la solución.		
		Garantía de 3 años en piezas y servicio local		
		Certificación del fabricante		

CRITERIOS DE EVALUACION – Lote No. 2: Adquisición de Software para Manejadores de Base de Datos y Virtualización.				
ITEM	**CANT.**	**ESPECIFICACIONES TECNICAS MINIMAS**	**CUMPLE**	**NO CUMPLE**
1	**1**	**Licencias DB ORACLE Standard Edition**		
		Licencia de Oracle Stardard Edition 11g R2 con licenciamiento por núcleos de procesador y licencia de Enterprise Manager para su Administración, 64 bit.		
		Incluir el juego de media kit con los softwares**.**		
		Soporte local por un mínimo de un (1) año.		
		Certificación del fabricante		
2	**4**	**Licencias Adicionales Software de virtualización VMWare Vsphere Acceleration Kit**		
		VMware vSphere Standard (última versión).		
		Incluir manuales, Media Kit.		
		Soporte local por un mínimo de un (1) año.		
		Certificación del fabricante.		
3	**1**	**Consola de administración de los servidores virtuales.**		
		VMware vCenter (última versión).		
		Incluir manuales y Media Kit.		
		Soporte local por un mínimo de un (1) año.		
		Certificación del fabricante.		

4- Plazo de Entrega

CRITERIO	**CUMPLE / NO CUMPLE**
Los Bienes detallados en la Lista de bienes deberán ser entregados dentro del plazo aceptable estipulado en la Sección VI, Plan de Entregas 60 días. No se otorgará crédito	

por entregas anteriores a los sesenta (60) días. Las ofertas con propuestas de entrega posteriores a la fecha final se considerarán que no cumplen con lo solicitado.	

5. Precio
METODOLOGIA PARA LA CALIFICACIÓN

La calificación estará dividida en dos etapas:

1) **Primera Etapa: Criterio de Verificación: *CUMPLE / NO CUMPLE***
   - Verificación del cumplimiento de los criterios 1, 2, 3, 4 y 5
   - Cada Oferente DEBE cumplir en el 100% de los cinco criterios y subcriterios
   - Si un Oferente no cumple con el 100% de los criterios y sub-criterios 1, 2, 3, 4 y 5, su oferta será descalificada.

2) **Segunda Etapa: Especificaciones Técnicas**

   - Todas las ofertas que cumplieron en la Primera Etapa, serán evaluadas en ésta etapa.
   - Se realizará una comparación de los precios de cada oferente, por lote, para determinar la/las oferta/s más económica/s para cada lote.

ADJUDICACION

La(s) Oferta(s) adjudicataria(s) será(n) aquella(s) que, habiendo cumplido con las estipulaciones establecidas en las Cláusulas de las Instrucciones A los Oferentes (IAO) y en las Cláusulas de las Condiciones Especiales del Contrato (CEC), y en los presentes Criterios de Evaluación, ofrezca(n) el precio evaluado como el más económico en cada lote.

Sección IV. Formularios de la Oferta

Índice de Formularios

Formulario de Información sobre el Oferente 48
Formulario de Información sobre los Miembros de la Asociación en Participación, Consorcio o Asociación (APCA)..... 49
Formulario de Presentación de la Oferta 51
Lista de Precios: Bienes de origen fuera del País del Comprador a ser Importados 54
Lista de Precios: Bienes de origen fuera del País del Comprador Previamente Importados.. 55
Lista de Precios: Bienes de origen en el País del Comprador..... 56
Garantía de Mantenimiento de Oferta (Garantía Bancaria)..... 58
Autorización del Fabricante..... 60
Formulario FIN-1……..……...70
Formulario CON – 2……..……78

Formulario de Información sobre el Oferente

[El Oferente deberá completar este formulario de acuerdo con las instrucciones siguientes. No se aceptará ninguna alteración a este formulario ni se aceptarán substitutos.]

Fecha: *[indicar la fecha (día, mes y año) de la presentación de la Oferta]*
LPN No.: *[indicar el número del proceso licitatorio]*
Página _____ de _____ páginas

1. Nombre jurídico del Oferente *[indicar el nombre jurídico del Oferente]*
2. Si se trata de una Asociación en Participación, Consorcio o Asociación (APCA), nombre jurídico de cada miembro: *[indicar el nombre jurídico de cada miembro de la APCA]*
3. País donde está constituido o incorporado el Oferente en la actualidad o País donde intenta constituirse o incorporarse *[indicar el país de ciudadanía del Oferente en la actualidad o país donde intenta constituirse o incorporarse]*
4. Año de constitución o incorporación del Oferente: *[indicar el año de constitución o incorporación del Oferente]*
5. Dirección jurídica del Oferente en el país donde está constituido o incorporado: [*indicar la Dirección jurídica del Oferente en el país donde está constituido o incorporado]*
6. Información del Representante autorizado del Oferente: Nombre: *[indicar el nombre del representante autorizado]* Dirección: *[indicar la dirección del representante autorizado]* Números de teléfono y facsímile*: [indicar los números de teléfono y facsímile del representante autorizado]* Dirección de correo electrónico: *[indicar la dirección de correo electrónico del representante autorizado]*
7. Se adjuntan copias de los documentos originales de: *[marcar la(s) casilla(s) de los documentos originales adjuntos]* ˆ Estatutos de la Sociedad de la empresa indicada en el párrafo1 anterior, y de conformidad con las Subcláusulas 4.1 y 4.2 de las IAO. ˆ Si se trata de una Asociación en Participación, Consorcio o Asociación (APCA), carta de intención de formar la APCA, o el Convenio de APCA, de conformidad con la Subcláusula 4.1 de las IAO. ˆ Si se trata de un ente gubernamental del País del Comprador, documentación que acredite su autonomía jurídica y financiera y el cumplimiento con las leyes comerciales, de conformidad con la Subcláusula 4.4 de las IAO.

Formulario de Información sobre los Miembros de la Asociación en Participación, Consorcio o Asociación (APCA)

[El Oferente y cada uno de sus miembros deberán completar este formulario de acuerdo con las instrucciones indicadas a continuación]

Fecha: [*Indicar la fecha (día, mes y año) de la presentación de la Oferta]*
LPN No.*: [indicar el número del proceso licitatorio]*

Página ____ de ____ páginas

1. Nombre jurídico del Oferente *[indicar el nombre jurídico del Oferente]*
2. Nombre jurídico del miembro de la Asociación en Participación, Consorcio o Asociación (APCA) *[indicar el Nombre jurídico del miembro la APCA]*
3. Nombre del País de constitución o incorporación del miembro de la Asociación en Participación, Consorcio o Asociación (APCA) *[indicar el nombre del País de constitución o incorporación del miembro de la APCA]*
4. Año de constitución o incorporación del miembro de la Asociación en Participación, Consorcio o Asociación (APCA): *[indicar el año de constitución o incorporación del miembro de la APCA]*
5. Dirección jurídica del miembro de la Asociación en Participación, Consorcio o Asociación (APCA) en el País donde está constituido o incorporado: *[Dirección jurídica del miembro de la APCA en el país donde está constituido o incorporado]*
6. Información sobre el Representante Autorizado del miembro de la Asociación en Participación, Consorcio o Asociación (APCA): Nombre: *[indicar el nombre del representante autorizado del miembro de la APCA]* Dirección: *[indicar la dirección del representante autorizado del miembro de la APCA]* Números de teléfono y facsímile*: [[indicar los números de teléfono y facsímile del representante autorizado del miembro de la APCA]* Dirección de correo electrónico: *[[indicar la dirección de correo electrónico del representante autorizado del miembro de la APCA]*

7. Copias adjuntas de documentos originales de: *[marcar la(s) casillas(s) de los documentos adjuntos]*

- ☐ Estatutos de la Sociedad de la empresa indicada en el párrafo 2 anterior, y de conformidad con las Subcláusulas 4.1 y 4.2 de las IAO.
- ☐ Si se trata de un ente gubernamental del País del Comprador, documentación que acredite su autonomía jurídica y financiera y el cumplimiento con las leyes comerciales, de conformidad con la Subcláusula 4.4 de las IAO.

Formulario de Presentación de la Oferta

[El Oferente completará este formulario de acuerdo con las instrucciones indicadas. No se permitirán alteraciones a este formulario ni se aceptarán substituciones.]

Fecha: *[Indicar la fecha (día, mes y año) de la presentación de la Oferta]*
LPN No. *: [Indicar el número del proceso licitatorio]*
Llamado a Licitación No.: *[indicar el No. del Llamado]*
Alternativa No. *[indicar el número de identificación si esta es una oferta alternativa]*

A: *[nombre completo y dirección del Comprador]*

Nosotros, los suscritos, declaramos que:

(a) Hemos examinado y no hallamos objeción alguna a los documentos de licitación, incluso sus Enmiendas Nos. *[indicar el número y la fecha de emisión de cada Enmienda];*

(b) Ofrecemos proveer los siguientes Bienes y Servicios Conexos de conformidad con los Documentos de Licitación y de acuerdo con el Plan de Entregas establecido en la Lista de Requerimientos y nos comprometemos a que estos Bienes y Servicios Conexos sean originarios de países miembros del Banco: *[indicar una descripción breve de los bienes y servicios conexos];*

(c) El precio total de nuestra Oferta, excluyendo cualquier descuento ofrecido en el rubro (d) a continuación es: *[indicar el precio total de la oferta en palabras y en cifras, indicando las diferentes cifras en las monedas respectivas];*

(d) Los descuentos ofrecidos y la metodología para su aplicación son:

Descuentos. Si nuestra oferta es aceptada, los siguientes descuentos serán aplicables: *[detallar cada descuento ofrecido y el artículo específico en la Lista de Bienes al que aplica el descuento]*.

Metodología y Aplicación de los Descuentos. Los descuentos se aplicarán de acuerdo a la siguiente metodología: *[Detallar la metodología que se aplicará a los descuentos];*

(e) Nuestra oferta se mantendrá vigente por el período establecido en la Subcláusula 20.1 de las IAO, a partir de la fecha límite fijada para la presentación de las ofertas de conformidad con la Subcláusula 24.1 de las IAO. Esta oferta nos obligará y podrá ser aceptada en cualquier momento antes de la expiración de dicho período;

(f) Si nuestra oferta es aceptada, nos comprometemos a obtener una Garantía de Cumplimiento del Contrato de conformidad con la Cláusula 44 de las IAO y Cláusula 17 de las CGC;

(g) Los suscritos, incluyendo todos los subcontratistas o proveedores requeridos para ejecutar cualquier parte del contrato, tenemos nacionalidad de países elegibles *[indicar la nacionalidad del Oferente, incluso la de todos los miembros que comprende el Oferente, si el Oferente es una APCA, y la nacionalidad de cada subcontratista y proveedor]*

(h) No tenemos conflicto de intereses de conformidad con la Subcláusula 4.2 de las IAO;

(i) Nuestra empresa, sus afiliados o subsidiarias, incluyendo todos los subcontratistas o proveedores para ejecutar cualquier parte del contrato, no han sido declarados inelegibles por el Banco, bajo las leyes del País del Comprador o normativas oficiales, de conformidad con la Subcláusula 4.3 de las IAO;

(j) Las siguientes comisiones, gratificaciones u honorarios han sido pagados o serán pagados en relación con el proceso de esta licitación o ejecución del Contrato: *[indicar el nombre completo de cada receptor, su dirección completa, la razón por la cual se pagó cada comisión o gratificación y la cantidad y moneda de cada dicha comisión o gratificación]*

Nombre del Receptor	Dirección	Concepto	Monto

(Si no han sido pagadas o no serán pagadas, indicar "ninguna".)

(k) Entendemos que esta oferta, junto con su debida aceptación por escrito incluida en la notificación de adjudicación, constituirán una obligación contractual entre nosotros, hasta que el Contrato formal haya sido perfeccionado por las partes.

(l) Entendemos que ustedes no están obligados a aceptar la oferta evaluada como la más baja ni ninguna otra oferta que reciban.

(m) No tenemos conflicto de intereses de conformidad con el artículo 14 de la Ley No. 340-06 sobre Compras y Contrataciones de Bienes, Servicios, Obras y Concesiones con Modificaciones de Ley 449-06 del Estado Dominicano.

Firma: *[indicar el nombre completo de la persona cuyo nombre y calidad se indican]* En calidad de *[indicar la calidad jurídica de la persona que firma el Formulario de la Oferta]*

Nombre: *[indicar el nombre completo de la persona que firma el Formulario de la Oferta]*

Debidamente autorizado para firmar la oferta por y en nombre de: [*indicar el nombre completo del Oferente]*
El día _____ del mes _____ del año _____ *[indicar la fecha de la firma]*

Formularios de Listas de Precios

[El Oferente completará estos formularios de Listas de Pecios de acuerdo con las instrucciones indicadas. La lista de artículos y lotes en la columna 1 de la Lista de Precios deberá coincidir con la Lista de Bienes y Servicios Conexos detallada por el Comprador en los Requisitos de los Bienes y Servicios.]

Lista de Precios: Bienes de origen fuera del País del Comprador a ser Importados

	(Ofertas del Grupo C, bienes a ser importados) Monedas de acuerdo con la Subcláusula 15 de las IAO	Fecha:_____ LPN No: _____ Alternativa No: _____ Página N° _____ de _____

1	2	3	4	5	6	7	8
No. de Artículo	Descripción de los Bienes	País de Origen	Fecha de entrega según definición de Incoterms	Cantidad y unidad física	Precio unitario de acuerdo con IAO 14.6(b)(i)	Precio unitario de acuerdo con IAO 14.6(b)(i)	Precio Total CIP por artículo (Col. 5 x 6)
[indicar el número del artículo]	*[indicar el nombre de los Bienes]*	*[indicar el país de origen de los Bienes]*	*[indicar la fecha de entrega propuesta]*	*[indicar el número de unidades a proveer y el nombre de la unidad física de medida]*	*[indicar el precio unitario DDU por unidad]*	*[indicar el precio unitario CIP por unidad]*	*[indicar el precio total CIP por artículo]*
				Precio Total			

Nombre del Oferente *[indicar el nombre completo del Oferente]* Firma del Oferente *[firma de la persona que firma la Oferta]* Fecha *[Indicar Fecha]*

Lista de Precios: Bienes de origen fuera del País del Comprador Previamente Importados

(Ofertas Grupo C, Bienes ya importados)

Monedas de acuerdo con Subcláusula 15 de las IAO

Fecha:_____
LPN No: _____
Alternativa No: _____
Página N° _____ de _____

1	2	3	4	5	6	7	8	9	10
No. de Artículo	Descripción de los Bienes	País de Origen	Fecha de entrega según definición de Incoterms	Cantidad y unidad física	Precio unitario CIP (lugar de destino convenido) incluyendo Derechos de Aduana e Impuestos de Importación pagados de acuerdo con IAO 14.6(c)(i)	Derechos de Aduana e Impuestos de Importación pagados por unidad de acuerdo con IAO 14.6 (c)(ii), [respaldado con documentos]	Precio unitario CIP (lugar de destino convenido) neto [sin incluir Derechos de Aduana e Impuestos de Importación pagados de acuerdo con IAO 14.6(c)(iii)] (Col. 6 menos Col.7)	Precio CIP por artículo, neto [sin incluir Derechos de Aduana e Impuestos de Importación, de acuerdo con IAO 14.6 (c)(i)] (Col. 5 × 8)	Impuestos sobre la venta y otros impuestos pagados o por pagar sobre el artículo, si el contrato es adjudicado de acuerdo con IAO 14.6 (c)(iv)
[indicar No. de Artículo *]*	*[indicar nombre de los Bienes]*	*[indicar país de origen de los Bienes]*	*[indicar la fecha de entrega ofertada]*	*[indicar el número de unidades a proveer y el nombre de la unidad física de medida]*	*[indicar el precio CIP unitario por unidad]*	*[indicar los derechos de aduana e impuestos de importación pagados por unidad]*	*[indicar precio unitario CIP neto sin incluir derechos de aduana e impuestos de importación]*	*[indicar precios CIP por artículo neto sin incluir derechos de aduana e impuestos de importación]*	*[indicar los impuestos sobre la venta y otros impuestos pagaderos sobre el artículo si el contrato es adjudicado]*

Precio Total de la Oferta	

Nombre del Oferente *[indicar el nombre completo del Oferente]* Firma del Oferente *[firma de la persona que firma la Oferta]* Fecha *[Indicar Fecha]*

Lista de Precios: Bienes de origen en el País del Comprador

País del Comprador _____	(Ofertas de los Grupos A y B) Monedas de conformidad con la Subcláusula IAO 15	Fecha:_____ LPN No: _____ Alternativa No: _____ Página N° _____ de _____

1	2	3	4	5	6	7	8	9
No. de Artículo	Descripción de los Bienes	Fecha de entrega según definición de Incoterms	Cantidad y unidad física	Precio Unitario CIP *[indicar lugar de destino convenido]* de cada artículo	Precio Total CIP por cada artículo (Col. 4×5)	Costo de la mano de obra, materia prima y componentes de origen en el País del Comprador % de la Col. 5	Impuestos sobre la venta y otros pagaderos por artículo si el contrato es adjudicado de acuerdo con IAO 14.6.6(a)(ii)	Precio Total por artículo (Col. 6+7)
[indicar No. de Artículo *]*	*[indicar nombre de los Bienes]*	*[indicar la fecha de entrega ofertada]*	*[indicar el número de unidades a proveer y el nombre de la unidad física de medida]*	*[indicar precio unitario CIP]*	*[indicar precio total CIP por cada artículo]*	*[indicar el costo de la mano de obra, materia prima y componentes de origen en el País del Comprador como un % del precio CIP de cada artículo]*	*[indicar impuestos sobre la venta y otros pagaderos por artículo si el contrato es adjudicado]*	*[indicar* precio total por artículo *]*
							Precio Total	

Nombre del Oferente *[indicar el nombre completo del Oferente]* Firma del Oferente *[firma de la persona que firma la Oferta]* Fecha *[Indicar Fecha]*

Precio y Cronograma de Cumplimiento - Servicios Conexos

Monedas de conformidad con la Subcláusula IAO 15						Fecha:_____ LPN No: _____ Alternativa No: _____ Página N° _____ de _____
1	2	3	4	5	6	7
Servicio N°	Descripción de los Servicios (excluye transporte interno y otros servicios requeridos en el País del Comprador para transportar los bienes a su destino final)	País de Origen	Fecha de entrega en el lugar de destino final	Cantidad y unidad física	Precio unitario	Precio total por servicio (Col 5 x 6 o un estimado)
[indicar número del servicio]	*[indicar el nombre de los Servicios]*	*[indicar el país de origen de los Servicios]*	*[indicar la fecha de entrega al lugar de destino final por servicio]*	*[indicar le número de unidades a suministrar y el nombre de la unidad física de medida]*	*[indicar el precio unitario por servicio]*	*[indicar el precio total por servicio]*
				Precio Total de la Oferta		

Nombre del Oferente *[indicar el nombre completo del Oferente]* Firma del Oferente *[firma de la persona que firma la Oferta]* Fecha *[Indicar Fecha]*

Garantía de Mantenimiento de Oferta (Garantía Bancaria)

[El Banco completará este formulario de Garantía Bancaria según las instrucciones indicadas]

[indicar el Nombre del Banco, y la dirección de la sucursal que emite la garantía]

Beneficiario: *[indicar el nombre y la dirección del Comprador]*

Fecha: *[indicar la fecha]*

GARANTIA DE MANTENIMIENTO DE OFERTA No. *[indicar el número de Garantía]*

Se nos ha informado que *[indicar el nombre del Oferente]* (en adelante denominado "el Oferente") les ha presentado su oferta el *[indicar la fecha de presentación de la oferta]* (en adelante denominada "la oferta") para la ejecución de *[indicar el nombre del Contrato]*, bajo el Llamado a Licitación No *[indicar numero del Llamado a Licitación]*.

Asimismo, entendemos que, de acuerdo con sus condiciones, una Garantía de Mantenimiento de la Oferta deberá respaldar dicha Oferta.

A solicitud del Oferente, nosotros *[indicar el nombre del Banco]* por medio de la presente Garantía nos obligamos irrevocablemente a pagar a ustedes una suma o sumas, que no exceda(n) un monto total de *[indicar la cifra en números]*, *[indicar la cifra en palabras]* al recibo en nuestras oficinas de su primera solicitud por escrito y acompañada de una comunicación escrita que declare que el Oferente está incurriendo en violación de sus obligaciones contraídas bajo las condiciones de la oferta, porque el Oferente:

(a) ha retirado su oferta durante el período de validez establecido por el Oferente en el Formulario de Presentación de Oferta; o

(b) habiéndole notificado el Comprador de la aceptación de su Oferta dentro del período de validez de la oferta como se establece en el Formulario de Presentación de Oferta, o dentro del período prorrogado por el Comprador antes de la expiración de este plazo, (i) no firma o rehúsa firmar el Contrato, si corresponde, o (ii) no suministra o rehúsa suministrar la Garantía de Cumplimiento de conformidad con las IAO.

Esta Garantía expirará (a) en el caso del Oferente seleccionado, cuando recibamos en nuestras oficinas las copias del Contrato firmado por el Oferente y de la Garantía de Cumplimiento

emitida a ustedes por instrucciones del Oferente, o (b) en el caso de no ser el Oferente seleccionado, cuando ocurra el primero de los siguientes hechos: (i) haber recibido nosotros una copia de su comunicación al Oferente indicándole que el mismo no fue seleccionado; o (ii) haber transcurrido veintiocho días después de la expiración de la Oferta.

Consecuentemente, cualquier solicitud de pago bajo esta Garantía deberá recibirse en esta institución en o antes de la fecha límite aquí estipulada.

Esta Garantía está sujeta las "Reglas Uniformes de la CCI relativas a las garantías contra primera solicitud" (U*niform Rules for Demand Guarantees*), Publicación del ICC No. 458.

_____

[Firma(s) del (los) representante(s) autorizado(s) del Banco]

Autorización del Fabricante

[El Oferente solicitará al Fabricante que complete este formulario de acuerdo con las instrucciones indicadas. Esta carta de autorización deberá estar escrita en papel membrete del Fabricante y deberá estar firmado por la persona debidamente autorizada para firmar documentos que comprometan el Fabricante. El Oferente lo deberá incluir en su oferta, si así se establece en los ***DDL****.]*

Fecha: *[indicar la fecha (día, mes y año) de presentación de la oferta]*
LPN No.: *[indicar el número del proceso licitatorio]*
Alternativa No.: *[indicar el No. de identificación si esta es una oferta por una alternativa]*

A: *[indicar el nombre completo del Comprador]*

POR CUANTO

Nosotros *[nombre completo del fabricante]*, como fabricantes oficiales de *[indique el nombre de los bienes fabricados]*, con fábricas ubicadas en *[indique la dirección completa de las fábricas]* mediante el presente instrumento autorizamos a *[indicar el nombre y dirección del Oferente]* a presentar una oferta con el solo propósito de suministrar los siguientes Bienes de fabricación nuestra *[nombre y breve descripción de los bienes]*, y a posteriormente negociar y firmar el Contrato.

Por este medio extendemos nuestro aval y plena garantía, conforme a la cláusula 27 de las Condiciones Generales del Contrato, respecto a los bienes ofrecidos por la firma antes mencionada.

Firma: _____
[firma del(los) representante(s) autorizado(s) del fabricante]

Nombre: *[indicar el nombre completo del representante autorizado del Fabricante]*

Cargo: *[indicar cargo]*

Debidamente autorizado para firmar esta Autorización en nombre de: *[nombre completo del Oferente]*

Fechado en el día _____ de _____de 200__ *[fecha de la firma]*

Formulario FIN - 3.1

Información a ser completada por el Solicitante y cada miembro de APCA

Situación Financiera

Nombre legal del Solicitante: **[indicar nombre completo]** Fecha: **[indicar día, mes y año]**
Nombre legal del miembro de la APCA: **[indicar nombre completo]** IPP No.: **[indicar número de la IPP]**
LPI No.: **[indicar número de la LPI]**
Página **[indicar número de página]** de **[indicar número total]**

Información financiera en equivalente de US$	**Información histórica correspondiente a los __[indicar lo especificado en Subfactor 3.1, Sección III, en palabras y números] __(__) años anteriores (equivalente en miles de US$)**						
	Año 1	Año 2	Año 3	Año ...	Año *n*	Promedio	Coeficiente medio
Información del Balance							
Total del Pasivo (TP)							**[Coeficiente TP/TA]**
Total del Activo (TA)							
Patrimonio Neto (PN)							**[PN]**
Activo a corto plazo (AC)							**[Coeficiente AC/PC]**
Pasivo a corto plazo (PC)							
Información tomada del Estado de Resultados							
Total del Ingreso (TI)							**[Coeficiente UAI/TI]**
Utilidades antes de Impuestos (UAI)							

☐ Se adjuntan copias de estados financieros (balances, incluidas todas las notas relacionadas con éstos, y estados de resultados) correspondientes a los ejercicios arriba requeridos, los cuales cumplen con las siguientes condiciones:

(a) Deben reflejar la situación financiera del Solicitante o del miembro integrante de una APCA, y no de una sociedad matriz u otra perteneciente al mismo grupo;

Formulario CON – 2

Información a ser completada por el Solicitante y cada miembro de APCA
Historial de Incumplimiento de Contratos

Nombre legal del Solicitante: [indicar nombre completo] Fecha: [indicar día, mes y año] Nombre legal del miembro de la APCA: [indicar nombre completo] IPP No.: [indicar número de la IPP] LPN No.: [indicar número de la LPI] Página [indicar número de página] de [indicar número total]

[Marque los casilleros que corresponda y complete la información requerida]

Contratos no cumplidos de conformidad con la Sección III, Criterios de Evaluación			
No se produjo ningún incumplimiento contractual durante el período estipulado, de conformidad con el Subfactor 2.1 de la Sección III, Criterios de Evaluación.			
Litigios pendientes de conformidad con la Sección III, Criterios de Evaluación			
No existe ningún litigio pendiente de conformidad con el Subfactor 2.2 de la Sección III, Criterios de Evaluación Litigio pendiente de conformidad con el Subfactor 2.2 de la Sección III, Criterios de Evaluación, como más abajo se indica			
Año	Resultado como porcentaje de los activos totales	Identificación del Contrato	Monto total del Contrato (valor actual, equivalente en US$)
[Indicar año]	[indicar porcentaje]	Identificación del Contrato: [indicar nombre completo del contrato/número y cualquier otra identificación] Nombre del Contratante: [indicar nombre completo] Dirección del Contratante: [indicar calle/ciudad/país] Asunto en disputa: [indicar asunto principal en disputa]	[indicar monto]
		Identificación del Contrato: Nombre del Contratante: Dirección del Contratante: Asunto en disputa:	

Sección V. Países Elegibles

Elegibilidad para el suministro de bienes, la contratación de obras y prestación de servicios en adquisiciones financiadas por el Banco

Nota:. *Las referencias en estos documentos al Banco incluyen tanto al BID, como a cualquier fondo administrado por el Banco.*

A continuación se presentan 3 opciones de número 1) para que el Usuario elija la que corresponda dependiendo de donde proviene el Financiamiento. Este puede provenir del Banco Interamericano de Desarrollo (BID), del Fondo Multilateral de Inversiones (FOMIN) u, ocasionalmente, los contratos pueden ser financiados por fondos especiales que restringen aún mas los criterios para la elegibilidad a un grupo particular de países miembros, caso en el cual se deben determinar estos utilizando la última opción:

---

1) Países Miembros cuando el financiamiento provenga del Banco Interamericano de Desarrollo.

a) Países Prestatarios:

(i) Argentina, Bahamas, Barbados, Belice, Bolivia, Brasil, Chile, Colombia, Costa Rica, Ecuador, El Salvador, Guatemala, Guyana, Haití, Honduras, Jamaica, México, Nicaragua, Panamá, Paraguay, Perú, República Dominicana, Suriname, Trinidad y Tobago, Uruguay y Venezuela.

b) Países no Prestatarios:

(i) Alemania, Austria, Bélgica, Canadá, Croacia, Dinamarca, Eslovenia, España, Estados Unidos, Finlandia, Francia, Israel, Italia, Japón, Noruega, Países Bajos, Portugal, Reino Unido, República de Corea, República Popular de China, Suecia y Suiza.

---

1) Países Miembros cuando el financiamiento provenga del Fondo Multilateral de Inversiones I (FOMIN I).

a) ***Lista de Países:***

i. Argentina, Bahamas, Barbados, Belice, Bolivia, Brasil, Canadá, Chile, Colombia, Costa Rica, Ecuador, El Salvador, España, Estados Unidos,

Guatemala, Guyana, Haití, Honduras, Italia, Jamaica, Japón, México, Nicaragua, Países Bajos, Panamá, Paraguay, Perú, Portugal, Republica de Corea, República Dominicana, Suriname, Trinidad y Tobago, Uruguay y Venezuela.

2) Países Miembros cuando el financiamiento provenga del Fondo Multilateral de Inversiones II (FOMIN II).

a) ***Lista de Países:***

ii. *Alemania, Argentina, Austria, Bahamas, Barbados, Bélgica, Belice, Bolivia, Brasil, Canadá, Chile, Colombia, Costa Rica, Croacia, Dinamarca, Ecuador , El Salvador, Eslovenia, España, Estados Unidos, Finlandia, Francia, Guatemala, Guyana, Haití, Honduras, Israel, Italia, Jamaica, Japón, México, Nicaragua, Noruega, Países Bajos, Panamá, Paraguay, Peru, Portugal, Portugal, Reino Unido, Republica de Corea, República Dominicana, Suecia, Suiza, Suriname, Trinidad y Tobago, Uruguay, y Venezuela*

----

1) Lista de Países de conformidad con el Acuerdo del Fondo Administrado:

(Incluir la lista de países)]

----

2) Criterios para determinar Nacionalidad y el país de origen de los bienes y servicios

Para efectuar la determinación sobre: a) la nacionalidad de las firmas e individuos elegibles para participar en contratos financiados por el Banco y b) el país de origen de los bienes y servicios, se utilizarán los siguientes criterios:

A) Nacionalidad

a) **Un individuo** tiene la nacionalidad de un país miembro del Banco si él o ella satisface uno de los siguientes requisitos:

i) es ciudadano de un país miembro; o

ii) ha establecido su domicilio en un país miembro como residente "bona fide" y está legalmente autorizado para trabajar en dicho país.

b) **Una firma** tiene la nacionalidad de un país miembro si satisface los dos siguientes requisitos:

i) esta legalmente constituida o incorporada conforme a las leyes de un país miembro del Banco; y

ii) más del cincuenta por ciento (50%) del capital de la firma es de propiedad de individuos o firmas de países miembros del Banco.

Todos los socios de una asociación en participación, consorcio o asociación (APCA) con responsabilidad mancomunada y solidaria y todos los subcontratistas deben cumplir con los requisitos arriba establecidos.

B) Origen de los Bienes

Los bienes se originan en un país miembro del Banco si han sido extraídos, cultivados, cosechados o producidos en un país miembro del Banco. Un bien es producido cuando mediante manufactura, procesamiento o ensamblaje el resultado es un artículo comercialmente reconocido cuyas características básicas, su función o propósito de uso son substancialmente diferentes de sus partes o componentes.

En el caso de un bien que consiste de varios componentes individuales que requieren interconectarse (lo que puede ser ejecutado por el suministrador, el comprador o un tercero) para lograr que el bien pueda operar, y sin importar la complejidad de la interconexión, el Banco considera que dicho bien es elegible para su financiación si el ensamblaje de los componentes individuales se hizo en un país miembro. Cuando el bien es una combinación de varios bienes individuales que normalmente se empacan y venden comercialmente como una sola unidad, el bien se considera que proviene del país en donde éste fue empacado y embarcado con destino al comprador.

Para efectos de determinación del origen de los bienes identificados como "hecho en la Unión Europea", estos serán elegibles sin necesidad de identificar el correspondiente país específico de la Unión Europea.

El origen de los materiales, partes o componentes de los bienes o la nacionalidad de la firma productora, ensambladora, distribuidora o vendedora de los bienes no determina el origen de los mismos

C) Origen de los Servicios

El país de origen de los servicios es el mismo del individuo o firma que presta los servicios conforme a los criterios de nacionalidad arriba establecidos. Este criterio se aplica a los servicios conexos al suministro de bienes (tales como transporte, aseguramiento, montaje, ensamblaje, etc.), a los servicios de construcción y a los servicios de consultoría.

PARTE 2 – Requisitos de los Bienes y Servicios

Sección VI. Lista de Requisitos

Índice

1. Lista de Bienes y Plan de Entregas ..... **¡Error! Marcador no definido.**
2. Lista de Servicios Conexos y Cronograma de Cumplimiento ..... **¡Error! Marcador no definido.**
3. Especificaciones Técnicas 69
4. Planos o Diseños 72
5. Inspecciones y Pruebas 74

1. Lista de Bienes y Plan de Entregas **N° de Artículo**	**Descripción de los Bienes**	**Cantidad**	**Unidad física**	**Lugar de destino convenido según se indica en los DDL**	**Fecha de Entrega**		
					Fecha más temprana de entrega	**Fecha límite de entrega**	**Fecha de entrega ofrecida por el Oferente *[a ser especificada por el Oferente]***
LOTE No. 1	**Adquisición de Servidores y Equipos de Almacenamiento de Datos**						
1	Servidor de virtualización	2	Unidad	ONE (DDU) Santo Domingo	NO APLICA	60 DIAS	
2	Solución de respaldo centralizado	1	Unidad	ONE (DDU) Santo Domingo	NO APLICA	60 DIAS	
3	Rack para Servidores	1	Unidad	ONE (DDU) Santo Domingo	NO APLICA	60 DIAS	
4	Solución de almacenamiento consolidado y escalable.	1	Unidad	ONE (DDU) Santo Domingo	NO APLICA	60 DIAS	
LOTE No. 2	**Adquisición de Software para Manejadores de Base de Datos y Virtualización.**						
1	Licencias DB ORACLE Standard Edition	1	Unidad	ONE (DDU) Santo Domingo	NO APLICA	***60 DIAS***	
2	Licencias Adicionales Software de virtualización VMWare Vsphere Acceleration Kit	4	Unidad	ONE (DDU) Santo Domingo	NO APLICA	***60 DIAS***	
3	Consola de administración de los servidores virtuales.	1	Unidad	ONE (DDU) Santo Domingo	NO APLICA	***60 DIAS***	

3. Especificaciones Técnicas

1. Lista de Bienes y Servicios Conexos

OBJETIVO

Dotar a la Oficina Nacional de Estadística (ONE) de equipamiento de cómputo y software para ser incorporarlos a la red de datos de cada una de los pisos y así poder fortalecer la infraestructura tecnológica requerida para la operación de los sistemas de información implementados en el marco del Programa de Fortalecimiento del Sistema Estadístico Nacional.

Este equipamiento vendrá a satisfacer las necesidades de la institución en materia de equipamiento y software para todo lo que resta del proyecto. Además, servirá para implantar en la nueva plataforma la arquitectura de información y mejorar el servicio de procesamiento de información de la producción estadística y los sistemas de gestión de la ONE, por lo que este equipamiento debe ser de última generación y con características de que en el futuro puedan expandirse a medida que crezca el volumen de información en las bases de datos informáticas de la ONE.

Las especificaciones técnicas y normas que deben satisfacer cada uno de los Bienes y Servicios Conexos, sujetos de este proceso de adquisiciones son las siguientes:

LOTE No. 1
Adquisición de Servidores y Equipos de Almacenamiento de Datos.
SUMINISTRO, INSTALACION Y PUESTA EN FUNCIONAMIENTO

DESCRIPCIÓN	ESPECIFICACIONES TÉCNICAS MÍNIMO REQUERIDO
Servidor de virtualización	Equipos no reconstruidos, no clones, no medio uso. 2 Procesador Intel® Xeon® Sixl Core minimo de 3.00 Ghz, 64 Bits y adelante, rendimiento de 100,000 tpm o mas, con un mínimo de 48 GB de memoria RAM y expandible a 64 GB, capacidad de virtualización, almacenamiento en discos Internos de hasta 300 GB en Raid 1. (2 x 300 GB) para Sistema Operativo. Unidades de Energía Redundantes, 2 Tarjetas de Red Gbit Ethernet, Tarjeta HBA Fiber Channel (FC) 8 Gbps redundantes para conexión a la SAN, colocable en rack, incluyendo sus rieles y con su respectivas licencias de sistema Operativo incluida. Soporte y Garantía de 3 años, en partes, piezas y servicio local.
Solución de respaldo centralizado	Equipos no reconstruidos, no clones, no medio uso. El servidor de backup se debe licenciar para Windows 2008 Server Standard R2. Este servidor debe poseer la capacidad de guardar la información de los respaldos de

	Base de Datos en discos SATA en aproximadamente unos 6 TB, poseer la capacidad 32 GB de Memoria RAM y expandible a 64 GB RAM, 2 (dos) Procesadores Intel Xeon 64 Bits, y 6 nucleos y con su respectiva licencia de Sistema Operativo. Unidades de Energia Redundantes, 2 Tarjetas de Red Gigabit Ethernet, Tarjeta HBA Fiber Channel (FC) 8 Gbps redundantes para conexion a la SAN, colocable en rack, incluyendo sus rieles y con su respectivas licencias de sistema Operativo incluido. Soporte y Garantía de 3 años, en partes, piezas y servicio. · Debe incluir licencias mínimo para 25 clientes de múltiples plataformas. · Debe incluir licenciamiento para la plataforma Linux, Windows, HP-UX, Solaris. · Debe incluir licencias para el robot con dos (2) drives FC LTO-4 Ultrium 1840 y 48 slots. Los drives se deben poder compartir entre los diferentes servidores. · Debe incluir el licenciamiento para tres (3) servidores de Base de Datos Oracle (Windows y HP-UX 11.31), (Dos) 2 Servidores MS-SQL Server, Un (1) MS-Exchange Server 2007 y este backup se debe hacer a través de la red SAN. · Debe incluir el licenciamiento y los módulos necesarios para garantizar que el backup y la recuperación se realicen satisfactoriamente. · Licencias necesarias para hacer backup en caliente de las bases datos Oracle , MS-SQL Server y MS-Exchange (es decir, que cuando se haga un backup no se haga shutdown de las bases de datos o de los servicios · Debe incluir actualización de versiones durante tres (3) años. · Se debe poder configurar clientes adicionales a los ofrecidos en esta oferta · Capacidad para soportar varias unidades de librerías de respaldos · Debe soportar múltiples marcas de librerías robóticas· Debe incluir un taller (curso) para mínimo cuatro (4) personas en la instalación, uso y administración de la herramienta. · Se deben incluir servicios profesionales para la definición de la estrategias y políticas de backup. Garantía de 3 años en piezas y servicio local.
Rack para Servidores	Equipos no reconstruidos, no medio uso. Rack para instalar toda la solución adquirida, de 42U, con consola de administración, con switch box de 16 puertos para conectar los servidores ofrecidos, una consola de 15" Flat Panel, teclado y mouse. Debe incluir las PDU suficientes para cubrir la solución. Incluir los ventiladores, alimentadores de energía y todos los elementos y accesorios de conexión. Garantía de 3 años en piezas y servicio local.
Solución de almacenamiento consolidado y escalable	Equipos no reconstruidos, no clones, no medio uso. Solución de almacenamiento centralizado e institucional en ambiente de SAN (Storage Area Network) con una capacidad neta de 4 TB. Capacidad de configuración en discos en RAID 0, 1, 0+1, 1+0, 5 . Discos SAS y debe soportar los siguientes Sistemas Operativos, Windows 2003 y 2008 Server, HP-UX 11.x, Linux. El mínimo número de unidades LUN único de 4 TB, Mínimo de 16 puertos a la SAN a 8 Gbps. Balanceo de carga entre controladoras y en estado activo-activo. Se deben incluir los switches para

	conexión a la SAN con 16 puertos a 4 gbps y que crezca hasta 24 puertos redundantes y Sistema de Administración Remota y Call Home. Componentes redundantes (unidades de energía, controladoras, etc.). La unidad de almacenamiento debe tener capacidad de crecimiento hasta 15 TB, certificada para Oracle Rac, Oracle RDBMS 10g R2 en adelante, MS-SQL Server 2008 y MS-Exchange Server 2007. Poder realizar la actualización del firmware o micro código en caliente, sin tiempo de bajada. Se deben suministrar los GBics y cables de Fibra Óptica necesarios para la solución. Garantía de 3 años en piezas y servicio local.

LOTE No. 2
Adquisición de Software para Manejadores de Base de Datos y Virtualización.
SUMINISTRO, INSTALACION Y PUESTA EN FUNCIONAMIENTO

DESCRIPCIÓN	ESPECIFICACIONES TÉCNICAS MÍNIMO REQUERIDO
Licencias DB ORACLE Standard Edition	Licencia de Oracle Stardard Edition 11g R2 con licenciamiento por núcleos de procesador y la licencia de Enterprise Manager para su Administración, 64 bit. Se debe incluir el juego de media kit con los softwares. Soporte local por un mínimo de un (1) año.
Licencias Adicionales Software de virtualización VMWare Vsphere Acceleration Kit	VMware vSphere Standard (última versión). Incluir manuales, Media Kit. Soporte local por un mínimo de un (1) año.
Consola de administración de los servdores virtuales	VMware vCenter (última versión). Incluir manuales, Media Kit. Soporte local por un mínimo de un (1) año.

2.- CONDICIONES DE INSTALACIÓN

Con el fin de garantizar la seguridad de los equipos de servidores, los mismos deberán ser instalados en el lugar de destino en la ONE por personal de la firma ganadora, en presencia de los técnicos de la Unidad de Plataforma del Departamento de Tecnología y Sistemas de la ONE. Para las instalaciones agregamos el croquis del Centro de Datos ubicado en el piso 8.

CANTIDADES REQUERIDAS.
Las siguientes son las cantidades requeridas de cada uno de los ítems descritos en la sección anterior.

LOTE No. 1: Adquisición de Servidores y Equipos de Almacenamiento de Datos.

Descripción	Cantidad Requerida
Servidor de virtualización	2 Unds.
Solución de respaldo centralizado	1 Und.
Rack para servidores	1 Und.
Solución de almacenamiento consolidado y escalable	1 Und.

LOTE No.2: Adquisición de Software para Manejadores de Base de Datos y Virtualización.

Descripción	Cantidad Requerida
• ORACLE DB Enterprise Stándard Edition	1 Und.
• Licencias Adicionales Software de virtualización VMWare Vsphere Acceleration Kit	4 Unds.
• Consola de administración de los servidores virtuales	1 Und.

La licencia de cada uno de los softwares deberá ser a nombre de la Oficina Nacional de Estadística (ONE), además deberán contar con un soporte físico (CD) Media Support.

4. Planos o Diseños

Estos documentos ***INCLUYEN*** planos o diseños:

Lista de Planos o Diseños		
Plano o Diseño No.	**Nombre del Plano o Diseño**	**Propósito**
1	Croqui del Centro de Datos (Datacenter) piso 8	Este croquis servirá para estimar la posición de los rack de los servidores .

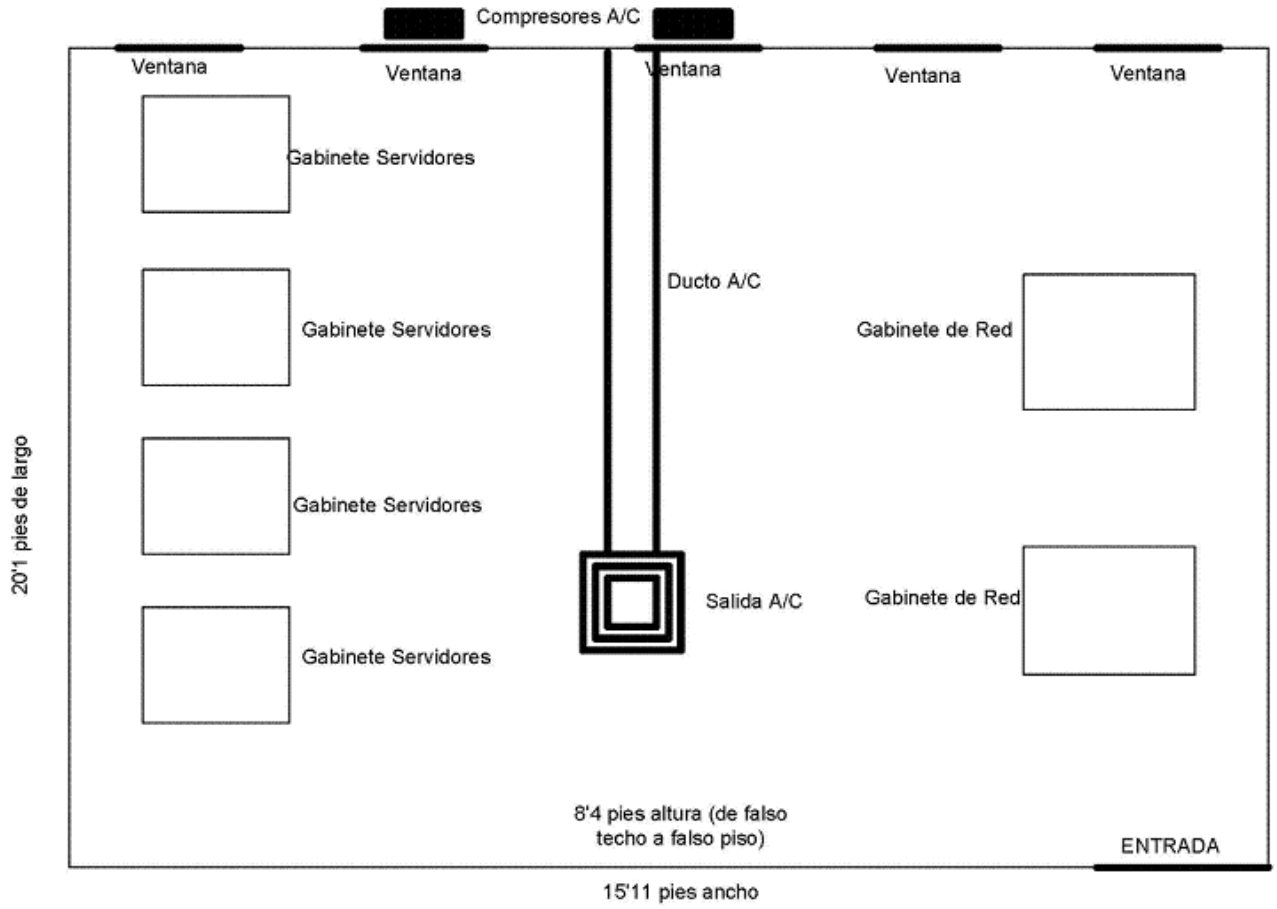

5. Inspecciones y Pruebas

EVALUACION DE EQUIPOS.

Procedimiento.
La Oficina Nacional de Estadística (ONE) se reserva el derecho de hacer la prueba en todos los equipos, o por muestreo, a fin de verificar si están dentro de las especificaciones. En caso de que ocurra una reprobación superior a 20 % de los equipos recibidos por la ONE, todo el lote será rechazado. Los gastos de esta devolución correrán por cuenta de los proveedores.

Método de aprobación del Modelo de Servidores.
Para la aprobación del modelo de servidores estos deberán superar las siguientes pruebas:

1. Verificación del funcionamiento de los sistemas operativos y de los equipos físicos de los servidores.
2. Verificación del cumplimiento de las especificaciones técnicas del equipo.

INSTALACION, OPERACIÓN Y MANTENIMIENTO DE EQUIPOS.
El licitante deberá suministrar los siguientes documentos conjuntamente con los equipos:

- Manual para la instalación de los equipos.
- Manual de mantenimiento de los equipos.

RECOMENDACIONES GENERALES.

Garantía de Repuestos.
La firma ganadora que no está establecida comercialmente en el País del Comprador, deberá estar representada por un Agente en el País del Comprador equipado y con capacidad para cumplir con las obligaciones de mantenimiento, reparaciones y almacenamiento de repuestos, estipuladas en las Condiciones del Contrato y/o las Especificaciones Técnicas; durante un período mínimo de tres (3) años posteriores a la compra, para el lote no. 1. En el caso del lote no. 2, deberá proveer el soporte local por un periodo mínimo de un (1) año.

Durante el período de garantía el Adjudicatario deberá efectuar las tareas que correspondan de reparación o reposición, sin cargo alguno para el Comprador.

Certificación del Proveedor.
Una Certificación de Calidad del fabricante de los equipos, expedida por una entidad con reconocimiento internacional deberá acompañar cada lote de equipos a suministrar por la firma ganadora.

Garantía de Fabricación y Buen Funcionamiento.
Los equipos a ser suministrado por la firma ganadora deberán tener una garantía de buen funcionamiento o contra defectos de fabricación, de tres (3) años mínimo.

PARTE 3 – Contrato

Sección VII. Condiciones Generales del Contrato

Índice de Cláusulas

1. Definiciones 77
2. Documentos del Contrato 78
3. Fraude y Corrupción 78
4. Interpretación 82
5. Idioma 83
6. Asociación en Participación, Consorcio o Asociación (APCA) 84
7. Elegibilidad 84
8. Notificaciones 85
9. Ley aplicable 86
10. Solución de controversias 86
11. Alcance de los suministros 86
12. Entrega y documentos 86
13. Responsabilidades del Proveedor 87
14. Precio del Contrato 87
15. Condiciones de Pago 87
16. Impuestos y derechos 87
17. Garantía Cumplimiento 88
18. Derechos de Autor 88
19. Confidencialidad de la Información 89
20. Subcontratación 90
21. Especificaciones y Normas 90
22. Embalaje y Documentos 90
23. Seguros 91
24. Transporte 91
25. Inspecciones y Pruebas 91
26. Liquidación por Daños y Perjuicios 92
27. Garantía de los Bienes 93
28. Indemnización por Derechos de Patente 94
29. Limitación de Responsabilidad 95
30. Cambio en las Leyes y Regulaciones 95
31. Fuerza Mayor 96
32. Ordenes de Cambio y Enmiendas al Contrato 96
33. Prórroga de los Plazos 97
34. Terminación 98
35. Cesión 99

Sección VII. Condiciones Generales del Contrato

1. Definiciones

1.1. Las siguientes palabras y expresiones tendrán los significados que aquí se les asigna:

(a) "Banco" significa el Banco Interamericano de Desarrollo (BID) o cualquier fondo administrado por el Banco.

(b) "Contrato" significa el Convenio celebrado entre el Comprador y el Proveedor, junto con los documentos del Contrato allí referidos, incluyendo todos los anexos y apéndices, y todos los documentos incorporados allí por referencia.

(c) "Documentos del Contrato" significa los documentos enumerados en el Convenio, incluyendo cualquier enmienda.

(d) "Precio del Contrato" significa el precio pagadero al Proveedor según se especifica en el Convenio, sujeto a las condiciones y ajustes allí estipulados o deducciones propuestas, según corresponda en virtud del Contrato.

(e) "Día" significa día calendario.

(f) "Cumplimiento" significa que el Proveedor ha completado la prestación de los Servicios Conexos de acuerdo con los términos y condiciones establecidas en el Contrato.

(g) "CGC" significa las Condiciones Generales del Contrato.

(h) "Bienes" significa todos los productos, materia prima, maquinaria y equipo, y otros materiales que el Proveedor deba proporcionar al Comprador en virtud del Contrato.

(i) "El País del Comprador" es el país especificado en las Condiciones Especiales del Contrato (**CEC**).

(j) "Comprador" significa la entidad que compra los Bienes y Servicios Conexos, según se indica en las CEC.

(k) "Servicios Conexos" significan los servicios

incidentales relativos a la provisión de los bienes, tales como transporte, seguro, instalación, puesta en servicio, capacitación y mantenimiento inicial y otras obligaciones similares del Proveedor en virtud del Contrato.

(l) "CEC" significa las Condiciones Especiales del Contrato.

(m) "Subcontratista" significa cualquier persona natural, entidad privada o pública, o cualquier combinación de ellas, con quienes el Proveedor ha subcontratado el suministro de cualquier porción de los Bienes o la ejecución de cualquier parte de los Servicios.

(n) "Proveedor" significa la persona natural, jurídica o entidad gubernamental, o una combinación de éstas, cuya oferta para ejecutar el contrato ha sido aceptada por el Comprador y es denominada como tal en el Contrato.

(o) "El Sitio del Proyecto", donde corresponde, significa el lugar citado en las **CEC**.

2. Documentos del Contrato

2.1 Sujetos al orden de precedencia establecido en el Convenio, se entiende que todos los documentos que forman parte integral del Contrato (y todos sus componentes allí incluidos) son correlativos, complementarios y recíprocamente aclaratorios. El Contrato deberá leerse de manera integral.

3. Fraude y Corrupción

3.1 El Banco exige a todos los prestatarios (incluyendo los beneficiarios de donaciones), organismos ejecutores y organismos contratantes, al igual que a todas las firmas, entidades o personas oferentes por participar o participando en proyectos financiados por el Banco incluyendo, entre otros, solicitantes, oferentes, contratistas, consultores y concesionarios (incluyendo sus respectivos funcionarios, empleados y representantes), observar los más altos niveles éticos y denunciar al Banco todo acto sospechoso de fraude o corrupción del cual tenga conocimiento o sea informado, durante el proceso de selección y las negociaciones o la ejecución de un contrato. Los actos de fraude y corrupción están prohibidos. Fraude y corrupción comprenden actos de: (a) práctica corruptiva; (b) práctica fraudulenta; (c) práctica coercitiva; y (d) práctica colusoria. Las definiciones que se transcriben a continuación corresponden a los tipos más comunes de fraude y corrupción, pero no son exhaustivas.

Por esta razón, el Banco también adoptará medidas en caso de hechos o denuncias similares relacionadas con supuestos actos de fraude y corrupción, aunque no estén especificados en la lista siguiente. El Banco aplicará en todos los casos los procedimientos establecidos en la Cláusula 3.1 (c). A efectos de su cumplimiento::

(a) El Banco define las expresiones que se indican a continuación:

(i) Una práctica corruptiva consiste en ofrecer, dar, recibir o solicitar, directa o indirectamente, cualquier cosa de valor para influenciar las acciones de otra parte;

(ii) Una práctica fraudulenta es cualquier acto u omisión, incluyendo la tergiversación de hechos y circunstancias, que engañen, o intenten engañar, a alguna parte para obtener un beneficio financiero o de otra naturaleza o para evadir una obligación;

(iii) Una práctica coercitiva consiste en perjudicar o causar daño, o amenazar con perjudicar o causar daño, directa o indirectamente, a cualquier parte o a sus bienes para influenciar las acciones de una parte; y

(iv) Una práctica colusoria es un acuerdo entre dos o más partes realizado con la intención de alcanzar un propósito inapropiado, incluyendo influenciar en forma inapropiada las acciones de otra parte.

(b) Si se comprueba que, de conformidad con los procedimientos administrativos del Banco, cualquier firma, entidad o persona actuando como oferente o participando en un proyecto financiado por el Banco incluyendo, entre otros, prestatarios, oferentes, proveedores, contratistas, subcontratistas, consultores y concesionarios, organismos ejecutores u organismos contratantes (incluyendo sus respectivos funcionarios, empleados y representantes) ha cometido un acto de fraude o corrupción, el Banco podrá:

(i) decidir no financiar ninguna propuesta de adjudicación de un contrato o de un contrato adjudicado para la adquisición de bienes o la contratación de obras financiadas por el Banco;

(ii) suspender los desembolsos de la operación, si se determina, en cualquier etapa, que existe evidencia suficiente para comprobar el hallazgo de que un empleado, agente o representante del Prestatario, el Organismo Ejecutor o el Organismo Contratante ha cometido un acto de fraude o corrupción;

(iii) cancelar y/o acelerar el pago de una parte del préstamo o de la donación relacionada inequívocamente con un contrato, cuando exista evidencia de que el representante del Prestatario, o Beneficiario de una donación, no ha tomado las medidas correctivas adecuadas en un plazo que el Banco considere razonable y de conformidad con las garantías de debido proceso establecidas en la legislación del país Prestatario;

(iv) emitir una amonestación en el formato de una carta formal de censura a la conducta de la firma, entidad o individuo;

(v) declarar a una persona, entidad o firma inelegible, en forma permanente o por determinado período de tiempo, para que se le adjudiquen o participe en contratos bajo proyectos financiados por el Banco, excepto bajo aquellas condiciones que el Banco considere apropiadas;

(vi) remitir el tema a las autoridades pertinentes encargadas de hacer cumplir las leyes; y/o

(vii) imponer otras sanciones que considere apropiadas bajo las circunstancias del caso, incluyendo la imposición de multas que representen para el Banco un reembolso de los costos vinculados con las investigaciones y actuaciones. Dichas sanciones podrán ser impuestas en forma adicional o en sustitución de otras sanciones.

(c) El Banco ha establecido procedimientos administrativos para los casos de denuncias de fraude y corrupción dentro del proceso de adquisiciones o la ejecución de un contrato financiado por el Banco, los cuales están disponibles en el sitio virtual del Banco (www.iadb.org). Para tales propósitos cualquier denuncia deberá ser presentada a la Oficina de Integridad Institucional del Banco (OII) para la realización de la correspondiente investigación. Las

denuncias podrán ser presentadas confidencial o anónimamente.

(d) Los pagos estarán expresamente condicionados a que la participación de los Proveedores en el proceso de adquisiciones se haya llevado de acuerdo con las políticas del Banco aplicables en materia de fraude y corrupción que se describen en esta Cláusula 3.1.

(e) La imposición de cualquier medida que sea tomada por el Banco de conformidad con las provisiones referidas en ésta Cláusula podrá hacerse de forma pública o privada, de acuerdo con las políticas del Banco.

3.2 El Banco tendrá el derecho a exigir que, en los contratos financiados con un préstamo o donación del Banco, se incluya una disposición que exija que los oferentes, proveedores, contratistas, subcontratistas, consultores y concesionarios permita al Banco revisar sus cuentas y registros y cualquier otros documentos relacionados con la presentación de propuestas y con el cumplimiento del contrato y someterlos a una auditoría por auditores designados por el Banco. Para estos efectos, el Banco tendrá el derecho a exigir que se incluya una disposición que requiera que los oferentes, proveedores, contratistas, subcontratistas, consultores y concesionarios: (i) conserven todos los documentos y registros relacionados con los proyectos financiados por el Banco por un período de tres (3) años luego de terminado el trabajo contemplado en el respectivo contrato; y (ii) entreguen todo documento necesario para la investigación de denuncias de fraude o corrupción y pongan a la disposición del Banco los empleados o agentes de los oferentes, proveedores, contratistas, subcontratistas, consultores y concesionarios que tengan conocimiento del proyecto financiado por el Banco para responder las consultas provenientes de personal del Banco o de cualquier investigador, agente, auditor o consultor apropiadamente designado para la revisión o auditoría de los documentos. Si el oferente, proveedor, contratista, subcontratista, consultor o concesionario incumple el requerimiento del Banco, o de cualquier otra forma obstaculiza la revisión del asunto por parte del Banco, el Banco, bajo su sola discreción, podrá tomar medidas apropiadas contra el oferente, proveedor, contratista, subcontratista, consultor o concesionario.

3.3 Los Proveedores declaran y garantizan:

(i) que han leído y entendido la prohibición sobre actos de fraude y corrupción dispuesta por el Banco y se obligan a observar las normas pertinentes;

(ii) que no han incurrido en ninguna infracción de las políticas sobre fraude y corrupción descritas en éste documento;

(iii) que no han tergiversado ni ocultado ningún hecho sustancial durante los procesos de adquisición o ejecución del Contrato;

(iv) que ninguno de sus directores, funcionarios o accionistas principales han sido declarados inelegibles para que se les adjudiquen contratos financiados por el Banco, ni han sido declarados culpables de delitos vinculados con fraude o corrupción;

(v) que ninguno de sus directores, funcionarios o accionistas principales han sido director, funcionario o accionista principal de ninguna otra compañía o entidad que haya sido declarada inelegible para que se le adjudiquen contratos financiados por el Banco o ha sido declarado culpable de un delito vinculado con fraude o corrupción;

(vi) que han declarado todas las comisiones, honorarios de representantes, pagos por servicios de facilitación o acuerdos para compartir ingresos relacionados con el contrato o el contrato financiado por el Banco;

(vii) que reconocen que el incumplimiento de cualquiera de estas garantías constituye el fundamento para la imposición por el Banco de cualquiera o de un conjunto de medidas que se describen en la Cláusula 3.1 (b).

4. Interpretación

4.1 Si el contexto así lo requiere, el singular significa el plural, y viceversa.

4.2 Incoterms

(a) El significado de cualquier término comercial, así como los derechos y obligaciones de las partes serán los prescritos en los Incoterms, a menos que sea inconsistente con alguna disposición del Contrato.

(b) Los términos CIP, FCA, CPT y otros similares, cuando se utilicen, se regirán por lo establecido en la edición vigente de los Incoterms especificada en las **CEC**, y publicada por la Cámara de Comercio Internacional en París, Francia.

4.3 Totalidad del Contrato

El Contrato constituye la totalidad de lo acordado entre el Comprador y el Proveedor y substituye todas las comunicaciones, negociaciones y acuerdos (ya sea escritos o verbales) realizados entre las partes con anterioridad a la fecha de la celebración del Contrato.

4.4 Enmienda

Ninguna enmienda u otra variación al Contrato será válida a menos que esté por escrito, fechada y se refiera expresamente al Contrato, y esté firmada por un representante de cada una de las partes debidamente autorizado.

4.5 Limitación de Dispensas

(a) Sujeto a lo indicado en la Subcláusula 4.5(b) siguiente de estas CGC, ninguna dilación, tolerancia, demora o aprobación por cualquiera de las partes al hacer cumplir algún término y condición del Contrato o el otorgar prórrogas por una de las partes a la otra, perjudicará, afectará o limitará los derechos de esa parte en virtud del Contrato. Asimismo, ninguna dispensa concedida por cualquiera de las partes por un incumplimiento del Contrato, servirá de dispensa para incumplimientos posteriores o continuos del Contrato.

(b) Toda dispensa a los derechos, poderes o remedios de una de las partes en virtud del Contrato, deberá ser por escrito, llevar la fecha y estar firmada por un representante autorizado de la parte otorgando dicha dispensa y deberá especificar la obligación que está dispensando y el alcance de la dispensa.

4.6 Divisibilidad

Si cualquier provisión o condición del Contrato es prohibida o resultase inválida o inejecutable, dicha prohibición, invalidez o falta de ejecución no afectará la validez o el cumplimiento de las otras provisiones o condiciones del Contrato.

5. Idioma

5.1 El Contrato, así como toda la correspondencia y documentos relativos al Contrato intercambiados entre el Proveedor y el Comprador, deberán ser escritos en el idioma especificado en las CEC. Los documentos de sustento y material impreso que formen parte del Contrato, pueden estar en otro

idioma siempre que los mismos estén acompañados de una traducción fidedigna de los apartes pertinentes al idioma especificado y, en tal caso, dicha traducción prevalecerá para efectos de interpretación del Contrato.

5.2 El Proveedor será responsable de todos los costos de la traducción al idioma que rige, así como de todos los riesgos derivados de la exactitud de dicha traducción de los documentos proporcionados por el Proveedor.

6. Asociación en Participación, Consorcio o Asociación (APCA)

6.1 Si el Proveedor es una Asociación en Participación, Consorcio o Asociación (APCA), todas las partes que lo conforman deberán ser mancomunada y solidariamente responsables frente al Comprador por el cumplimiento de las disposiciones del Contrato y deberán designar a una de ellas para que actúe como representante con autoridad para comprometer a la APCA. La composición o constitución de la APCA no podrá ser alterada sin el previo consentimiento del Comprador.

7. Elegibilidad

7.1 El Proveedor y sus Subcontratistas deberán ser originarios de países miembros del Banco. Se considera que un Proveedor o Subcontratista tiene la nacionalidad de un país elegible si cumple con los siguientes requisitos:

(a) **Un individuo** tiene la nacionalidad de un país miembro del Banco si el o ella satisface uno de los siguientes requisitos:
   i. es ciudadano de un país miembro; o
   ii. ha establecido su domicilio en un país miembro como residente “bona fide” y está legalmente autorizado para trabajar en dicho país.

(b) **Una firma** tiene la nacionalidad de un país miembro si satisface los dos siguientes requisitos:
   i. esta legalmente constituida o incorporada conforme a las leyes de un país miembro del Banco; y
   ii. más del cincuenta por ciento (50%) del capital de la firma es de propiedad de individuos o firmas de países miembros del Banco.

7.2 Todos los socios de una asociación en participación, consorcio o asociación (APCA) con responsabilidad mancomunada y solidaria y todos los subcontratistas deben cumplir con los requisitos arriba establecidos.

7.3 Todos los Bienes y Servicios Conexos que hayan de suministrarse de conformidad con el contrato y que sean financiados por el Banco deben tener su origen en cualquier país miembro del Banco. Los bienes se originan en un país miembro del Banco si han sido extraídos, cultivados, cosechados o producidos en un país miembro del Banco. Un bien es producido cuando mediante manufactura, procesamiento o ensamblaje el resultado es un artículo comercialmente reconocido cuyas características básicas, su función o propósito de uso son substancialmente diferentes de sus partes o componentes. En el caso de un bien que consiste de varios componentes individuales que requieren interconectarse (lo que puede ser ejecutado por el proveedor, el comprador o un tercero) para lograr que el bien pueda operar, y sin importar la complejidad de la interconexión, el Banco considera que dicho bien es elegible para su financiación si el ensamblaje de los componentes individuales se hizo en un país miembro. Cuando el bien es una combinación de varios bienes individuales que normalmente se empacan y venden comercialmente como una sola unidad, el bien se considera que proviene del país en donde éste fue empacado y embarcado con destino al comprador. Para efectos de determinación del origen de los bienes identificados como "hecho en la Unión Europea", éstos serán elegibles sin necesidad de identificar el correspondiente país específico de la Unión Europea. El origen de los materiales, partes o componentes de los bienes o la nacionalidad de la firma productora, ensambladora, distribuidora o vendedora de los bienes no determina el origen de los mismos.

7.4 El Proveedor deberá suministrar el formulario denominado "Certificado de Proveedor", contenido en los Formularios del Contrato, declarando que los bienes y servicios conexos tienen su origen en un país miembro del Banco. Este formulario deberá ser entregado al Comprador, junto con los documentos mencionados en la Subcláusula 15.2 CGC, como condición para que se realice el pago de los Bienes. El Comprador se reserva el derecho de pedir al Proveedor información adicional con el objeto de verificar que los Bienes son originarios de países miembros del Banco.

8. Notificaciones

8.1 Todas las notificaciones entre las partes en virtud de este Contrato deberán ser por escrito y dirigidas a la dirección indicada en las **CEC**. El término "por escrito" significa comunicación en forma escrita con prueba de recibo.

8.2 Una notificación será efectiva en la fecha más tardía entre la fecha de entrega y la fecha de la notificación.

9. Ley aplicable

9.1 El Contrato se regirá y se interpretará según las leyes del País del Comprador, a menos que se indique otra cosa en las **CEC**.

10. Solución de controversias

10.1 El Comprador y el Proveedor harán todo lo posible para resolver amigablemente mediante negociaciones directas informales, cualquier desacuerdo o controversia que se haya suscitado entre ellos en virtud o en referencia al Contrato.

10.2 Si después de transcurridos veintiocho (28) días las partes no han podido resolver la controversia o diferencia mediante dichas consultas mutuas, entonces el Comprador o el Proveedor podrá informar a la otra parte sobre sus intenciones de iniciar un proceso de arbitraje con respecto al asunto en disputa, conforme a las disposiciones que se indican a continuación, no se podrá iniciar un proceso de arbitraje con respecto a dicho asunto si no se ha emitido la mencionada notificación. Cualquier controversia o diferencia respecto de la cual se haya notificado la intención de iniciar un proceso de arbitraje de conformidad con esta cláusula, se resolverá definitivamente mediante arbitraje. El proceso de arbitraje puede comenzar antes o después de la entrega de los bienes en virtud del Contrato. El arbitraje se llevará a cabo según el reglamento de procedimientos estipulado en las **CEC.**

10.3 No obstante las referencias a arbitraje en este documento,

(a) ambas partes deben continuar cumpliendo con sus obligaciones respectivas en virtud del Contrato, a menos que las partes acuerden de otra manera; y

(b) el Comprador pagará el dinero que le adeude al Proveedor.

11. Alcance de los suministros

11.1 Los Bienes y Servicios Conexos serán suministrados según lo estipulado en la Lista de Requisitos.

12. Entrega y documentos

12.1 Sujeto a lo dispuesto en la Subcláusula 32.1 de las CGC, la Entrega de los Bienes y Cumplimiento de los Servicios Conexos se realizará de acuerdo con el Plan de Entrega y Cronograma de Cumplimiento indicado en la Lista de Requisitos. Los detalles de los documentos de embarque y otros que deberá suministrar el Proveedor se especifican en

las **CEC**.

13. Responsabilidades del Proveedor

13.1 El Proveedor deberá proporcionar todos los bienes y Servicios Conexos incluidos en el Alcance de Suministros de conformidad con la Cláusula 11 de las CGC y el Plan de Entrega y Cronograma de Cumplimiento, de conformidad con la Cláusula 12 de las CGC.

14. Precio del Contrato

14.1 Los precios que cobre el Proveedor por los Bienes proporcionados y los Servicios Conexos prestados en virtud del contrato no podrán ser diferentes de los cotizados por el Proveedor en su oferta, excepto por cualquier ajuste de precios autorizado en las **CEC**.

15. Condiciones de Pago

15.1 El precio del Contrato, incluyendo cualquier pago por anticipo, si corresponde, se pagará según se establece en las **CEC**.

15.2 La solicitud de pago del Proveedor al Comprador deberá ser por escrito, acompañada de recibos que describan, según corresponda, los Bienes entregados y los Servicios Conexos cumplidos, y de los documentos presentados de conformidad con las Cláusulas 7.4 y 12 de las CGC y en cumplimiento de las obligaciones estipuladas en el Contrato.

15.3 El Comprador efectuará los pagos prontamente, pero de ninguna manera podrá exceder sesenta (60) días después de la presentación de una factura o solicitud de pago por el Proveedor, y después de que el Comprador la haya aceptado.

15.4 Las monedas en que se le pagará al Proveedor en virtud de este Contrato serán aquellas que el Proveedor hubiese especificado en su oferta.

15.5 Si el Comprador no efectuara cualquiera de los pagos al Proveedor en las fechas de vencimiento correspondiente o dentro del plazo establecido en las **CEC**, el Comprador pagará al Proveedor interés sobre los montos de los pagos morosos a la tasa de interés establecida en las **CEC**, por el período de la demora hasta que haya efectuado el pago completo, ya sea antes o después de cualquier juicio o fallo de arbitraje.

16. Impuestos y derechos

16.1 En el caso de Bienes de origen fuera del País del Comprador, el Proveedor será totalmente responsable por todos los impuestos, timbres, comisiones por licencias, y otros cargos similares impuestos fuera del país del

Comprador.

16.2 En el caso de Bienes de origen en el país del Comprador, el Proveedor será totalmente responsable por todos los impuestos, gravámenes, comisiones por licencias, y otros cargos similares incurridos hasta la entrega de los Bienes contratados con el Comprador.

16.3 El Comprador interpondrá sus mejores oficios para que el Proveedor se beneficie con el mayor alcance posible de cualquier exención impositiva, concesiones, o privilegios legales que pudiesen aplicar al Proveedor en el País del Comprador.

17. Garantía Cumplimiento

17.1 Si así se estipula en las **CEC**, el Proveedor, dentro de los siguientes veintiocho (28) días de la notificación de la adjudicación del Contrato, deberá suministrar la Garantía de Cumplimiento del Contrato por el monto establecido en las CEC.

17.2 Los recursos de la Garantía de Cumplimiento serán pagaderos al Comprador como indemnización por cualquier pérdida que le pudiera ocasionar el incumplimiento de las obligaciones del Proveedor en virtud del Contrato.

17.3 Como se establece en las **CEC**, la Garantía de Cumplimiento, si es requerida, deberá estar denominada en la(s) misma(s) moneda(s) del Contrato, o en una moneda de libre convertibilidad aceptable al Comprador, y presentada en una de los formatos estipuladas por el Comprador en las **CEC**, u en otro formato aceptable al Comprador.

17.4 A menos que se indique otra cosa en las **CEC**, la Garantía de Cumplimento será liberada por el Comprador y devuelta al Proveedor a más tardar veintiocho (28) días contados a partir de la fecha de Cumplimiento de las obligaciones del Proveedor en virtud del Contrato, incluyendo cualquier obligación relativa a la garantía de los bienes.

18. Derechos de Autor

18.1 Los derechos de autor de todos los planos, documentos y otros materiales conteniendo datos e información proporcionada al Comprador por el Proveedor, seguirán siendo de propiedad del Proveedor. Si esta información fue suministrada al Comprador directamente o a través del Proveedor por terceros, incluyendo proveedores de materiales, el derecho de autor de dichos materiales seguirá siendo de propiedad de dichos terceros.

19. Confidencialidad de la Información

19.1 El Comprador y el Proveedor deberán mantener confidencialidad y en ningún momento divulgarán a terceros, sin el consentimiento por escrito de la otra parte, documentos, datos u otra información que hubiera sido directa o indirectamente proporcionada por la otra parte en conexión con el Contrato, antes, durante o después de la ejecución del mismo. No obstante lo anterior, el Proveedor podrá proporcionar a sus Subcontratistas los documentos, datos e información recibidos del Comprador para que puedan cumplir con su trabajo en virtud del Contrato. En tal caso, el Proveedor obtendrá de dichos Subcontratistas un compromiso de confidencialidad similar al requerido del Proveedor bajo la Cláusula 19 de las CGC.

19.2 El Comprador no utilizará dichos documentos, datos u otra información recibida del Proveedor para ningún uso que no esté relacionado con el Contrato. Asimismo el Proveedor no utilizará los documentos, datos u otra información recibida del Comprador para ningún otro propósito que el de la ejecución del Contrato.

19.3 La obligación de las partes de conformidad con las Subcláusulas19.1 y 19.2 de las CGC arriba mencionadas, no aplicará a información que:

(a) el Comprador o el Proveedor requieran compartir con el Banco u otras instituciones que participan en el financiamiento del Contrato;

(b) actualmente o en el futuro se hace de dominio público sin culpa de ninguna de las partes;

(c) puede comprobarse que estaba en posesión de esa parte en el momento que fue divulgada y no fue obtenida previamente directa o indirectamente de la otra parte; o

(d) que de otra manera fue legalmente puesta a la disponibilidad de esa parte por una tercera parte que no tenía obligación de confidencialidad.

19.4 Las disposiciones precedentes de esta cláusula 19 de las CGC no modificarán de ninguna manera ningún compromiso de confidencialidad otorgado por cualquiera de las partes a quien esto compete antes de la fecha del Contrato con respecto a los Suministros o cualquier parte de ellos.

19.5 Las disposiciones de la Cláusula 19 de las CGC permanecerán válidas después del cumplimiento o

terminación del contrato por cualquier razón.

20. Subcontratación

20.1 El Proveedor informará al Comprador por escrito de todos los subcontratos que adjudique en virtud del Contrato si no los hubiera especificado en su oferta. Dichas notificaciones, en la oferta original o posteriores, no eximirán al Proveedor de sus obligaciones, deberes y compromisos o responsabilidades contraídas en virtud del Contrato.

20.2 Todos los subcontratos deberán cumplir con las disposiciones de las Cláusulas 3 y 7 de las CGC.

21. Especificaciones y Normas

21.1 Especificaciones Técnicas y Planos

(a) Los Bienes y Servicios Conexos proporcionados bajo este contrato deberán ajustarse a las especificaciones técnicas y a las normas estipuladas en la Sección VI, Lista de Requisitos y, cuando no se hace referencia a una norma aplicable, la norma será equivalente o superior a las normas oficiales cuya aplicación sea apropiada en el país de origen de los Bienes.

(b) El Proveedor tendrá derecho a rehusar responsabilidad por cualquier diseño, dato, plano, especificación u otro documento, o por cualquier modificación proporcionada o diseñada por o en nombre del Comprador, mediante notificación al Comprador de dicho rechazo.

(c) Cuando en el Contrato se hagan referencias a códigos y normas conforme a las cuales éste debe ejecutarse, la edición o versión revisada de dichos códigos y normas será la especificada en la Lista de Requisitos. Cualquier cambio de dichos códigos o normas durante la ejecución del Contrato se aplicará solamente con la aprobación previa del Comprador y dicho cambio se regirá de conformidad con la Cláusula 32 de las CGC.

22. Embalaje y Documentos

22.1 El Proveedor embalará los bienes en la forma necesaria para impedir que se dañen o deterioren durante el transporte al lugar de destino final indicado en el Contrato. El embalaje deberá ser adecuado para resistir, sin limitaciones, su manipulación brusca y descuidada, su exposición a temperaturas extremas, la sal y las precipitaciones, y su almacenamiento en espacios abiertos. En el tamaño y peso de los embalajes se tendrá en cuenta, cuando corresponda, la lejanía del lugar de destino final de los bienes y la carencia de equipo pesado de carga y descarga en todos los puntos en

que los bienes deban transbordarse.

22.2 El embalaje, las identificaciones y los documentos que se coloquen dentro y fuera de los bultos deberán cumplir estrictamente con los requisitos especiales que se hayan estipulado expresamente en el Contrato, y cualquier otro requisito, si lo hubiere, especificado en las **CEC** y en cualquiera otra instrucción dispuesta por el Comprador.

23. Seguros

23.1 A menos que se disponga otra cosa en las **CEC**, los Bienes suministrados bajo el Contrato deberán estar completamente asegurados, en una moneda de libre convertibilidad de un país elegible, contra riesgo de extravío o daños incidentales ocurridos durante fabricación, adquisición, transporte, almacenamiento y entrega, de conformidad con los *Incoterms* aplicables **o según se disponga en las CEC**.

24. Transporte

24.1 A menos que se disponga otra cosa en las **CEC**, la responsabilidad por los arreglos de transporte de los Bienes se regirá por los *Incoterms* indicados.

25. Inspecciones y Pruebas

25.1 El Proveedor realizará todas las pruebas y/o inspecciones de los Bienes y Servicios Conexos según se dispone en las **CEC**, por su cuenta y sin costo alguno para el Comprador.

25.2 Las inspecciones y pruebas podrán realizarse en las instalaciones del Proveedor o de sus subcontratistas, en el lugar de entrega y/o en el lugar de destino final de los Bienes o en otro lugar en el país del Comprador establecido en las **CEC**. De conformidad con la Subcláusula 25.3 de las CGC, cuando dichas inspecciones o pruebas sean realizadas en recintos del Proveedor o de sus subcontratistas se le proporcionarán a los inspectores todas las facilidades y asistencia razonables, incluso el acceso a los planos y datos sobre producción, sin cargo alguno para el Comprador.

25.3 El Comprador o su representante designado tendrá derecho a presenciar las pruebas y/o inspecciones mencionadas en la Subcláusula 25.2 de las CGC, siempre y cuando éste asuma todos los costos y gastos que ocasione su participación, incluyendo gastos de viaje, alojamiento y alimentación.

25.4 Cuando el Proveedor esté listo para realizar dichas pruebas e inspecciones, notificará oportunamente al Comprador indicándole el lugar y la hora. El Proveedor obtendrá de una tercera parte, si corresponde, o del fabricante cualquier permiso o consentimiento necesario para permitir al Comprador o a su representante designado presenciar las

pruebas o inspecciones, cuando el proveedor esté dispuesto.

25.5 El Comprador podrá requerirle al Proveedor que realice algunas pruebas y/o inspecciones que no están requeridas en el Contrato, pero que considere necesarias para verificar que las características y funcionamiento de los bienes cumplan con los códigos de las especificaciones técnicas y normas establecidas en el Contrato. Los costos adicionales razonables que incurra el Proveedor por dichas pruebas e inspecciones serán sumados al precio del Contrato. Asimismo, si dichas pruebas y/o inspecciones impidieran el avance de la fabricación y/o el desempeño de otras obligaciones del Proveedor bajo el Contrato, deberán realizarse los ajustes correspondientes a las Fechas de Entrega y de Cumplimiento y de las otras obligaciones afectadas.

25.6 El Proveedor presentará al Comprador un informe de los resultados de dichas pruebas y/o inspecciones.

25.7 El Comprador podrá rechazar algunos de los Bienes o componentes de ellos que no pasen las pruebas o inspecciones o que no se ajusten a las especificaciones. El Proveedor tendrá que rectificar o reemplazar dichos bienes o componentes rechazados o hacer las modificaciones necesarias para cumplir con las especificaciones sin ningún costo para el Comprador. Asimismo, tendrá que repetir las pruebas o inspecciones, sin ningún costo para el Comprador, una vez que notifique al Comprador de conformidad con la Subcláusula 25.4 de las CGC.

25.8 El Proveedor acepta que ni la realización de pruebas o inspecciones de los Bienes o de parte de ellos, ni la presencia del Comprador o de su representante, ni la emisión de informes, de conformidad con la Subcláusula 25.6 de las CGC, lo eximirán de las garantías u otras obligaciones en virtud del Contrato.

26. Liquidación por Daños y Perjuicios

26.1 Con excepción de lo que se establece en la Cláusula 31 de las CGC, si el Proveedor no cumple con la entrega de la totalidad o parte de los Bienes en la(s) fecha(s) establecida(s) o con la prestación de los Servicios Conexos dentro del período especificado en el Contrato, sin perjuicio de los demás recursos que el Comprador tenga en virtud del Contrato, éste podrá deducir del Precio del Contrato por concepto de liquidación de daños y perjuicios, una suma equivalente al porcentaje del precio de entrega de los bienes atrasados o de los servicios no prestados establecido en las

CEC por cada semana o parte de la semana de retraso hasta alcanzar el máximo del porcentaje especificado en esas **CEC**. Al alcanzar el máximo establecido, el Comprador podrá dar por terminado el contrato de conformidad con la Cláusula 34 de las CGC.

27. Garantía de los Bienes

27.1 El Proveedor garantiza que todos los bienes suministrados en virtud del Contrato son nuevos, sin uso, del modelo más reciente o actual e incorporan todas las mejoras recientes en cuanto a diseño y materiales, a menos que el Contrato disponga otra cosa.

27.2 De conformidad con la Subcláusula 21.1(b) de las CGC, el Proveedor garantiza que todos los bienes suministrados estarán libres de defectos derivados de actos y omisiones que éste hubiese incurrido, o derivados del diseño, materiales o manufactura, durante el uso normal de los bienes en las condiciones que imperen en el país de destino final.

27.3 Salvo que se indique otra cosa en las **CEC,** la garantía permanecerá vigente durante el período cuya fecha de terminación sea la más temprana entre los períodos siguientes: doce (12) meses a partir de la fecha en que los bienes, o cualquier parte de ellos según el caso, hayan sido entregados y aceptados en el punto final de destino indicado en el Contrato, o dieciocho (18) meses a partir de la fecha de embarque en el puerto o lugar de flete en el país de origen.

27.4 El Comprador comunicará al Proveedor la naturaleza de los defectos y proporcionará toda la evidencia disponible, inmediatamente después de haberlos descubierto. El Comprador otorgará al Proveedor facilidades razonables para inspeccionar tales defectos.

27.5 Tan pronto reciba el Proveedor dicha comunicación, y dentro del plazo establecido en las **CEC**, deberá reparar o reemplazar de forma expedita los Bienes defectuosos, o sus partes sin ningún costo para el Comprador.

27.6 Si el Proveedor después de haber sido notificado, no cumple con corregir los defectos dentro del plazo establecido en las **CEC**, el Comprador, dentro de un tiempo razonable, podrá proceder a tomar las medidas necesarias para remediar la situación, por cuenta y riesgo del Proveedor y sin perjuicio de otros derechos que el Comprador pueda ejercer contra el

Proveedor en virtud del Contrato.

28. Indemnización por Derechos de Patente

28.1 De conformidad con la Subcláusula 28.2 de las CEC, el Proveedor indemnizará y librará de toda responsabilidad al Comprador y sus empleados y funcionarios en caso de pleitos, acciones o procedimientos administrativos, reclamaciones, demandas, pérdidas, daños, costos y gastos de cualquier naturaleza, incluyendo gastos y honorarios por representación legal, que el Comprador tenga que incurrir como resultado de transgresión o supuesta transgresión de derechos de patente, uso de modelo, diseño registrado, marca registrada, derecho de autor u otro derecho de propiedad intelectual registrado o ya existente en la fecha del Contrato debido a:

(a) la instalación de los bienes por el Proveedor o el uso de los bienes en el País donde está el lugar del proyecto; y

(b) la venta de los productos producidos por los Bienes en cualquier país.

Dicha indemnización no procederá si los Bienes o una parte de ellos fuesen utilizados para fines no previstos en el Contrato o para fines que no pudieran inferirse razonablemente del Contrato. La indemnización tampoco cubrirá cualquier transgresión que resultara del uso de los Bienes o parte de ellos, o de cualquier producto producido como resultado de asociación o combinación con otro equipo, planta o materiales no suministrados por el Proveedor en virtud del Contrato.

28.2 Si se entablara un proceso legal o una demanda contra el Comprador como resultado de alguna de las situaciones indicadas en la Subcláusula 28.1 de las CGC, el Comprador notificará prontamente al Proveedor y éste por su propia cuenta y en nombre del Comprador responderá a dicho proceso o demanda, y realizará las negociaciones necesarias para llegar a un acuerdo de dicho proceso o demanda.

28.3 Si el Proveedor no notifica al Comprador dentro de veintiocho (28) días a partir del recibo de dicha comunicación de su intención de proceder con tales procesos o reclamos, el Comprador tendrá derecho a emprender dichas acciones en su propio nombre.

28.4 El Comprador se compromete, a solicitud del Proveedor, a prestarle toda la asistencia posible para que el Proveedor

pueda contestar las citadas acciones legales o reclamaciones. El Comprador será reembolsado por el Proveedor por todos los gastos razonables en que hubiera incurrido.

28.5 El Comprador deberá indemnizar y eximir de culpa al Proveedor y a sus empleados, funcionarios y Subcontratistas, por cualquier litigio, acción legal o procedimiento administrativo, reclamo, demanda, pérdida, daño, costo y gasto, de cualquier naturaleza, incluyendo honorarios y gastos de abogado, que pudieran afectar al Proveedor como resultado de cualquier transgresión o supuesta transgresión de patentes, modelos de aparatos, diseños registrados, marcas registradas, derechos de autor, o cualquier otro derecho de propiedad intelectual registrado o ya existente a la fecha del Contrato, que pudieran suscitarse con motivo de cualquier diseño, datos, planos, especificaciones, u otros documentos o materiales que hubieran sido suministrados o diseñados por el Comprador o a nombre suyo.

29. Limitación de Responsabilidad

29.1 Excepto en casos de negligencia grave o actuación de mala fe,

(a) el Proveedor no tendrá ninguna responsabilidad contractual, de agravio o de otra índole frente al Comprador por pérdidas o daños indirectos o consiguientes, pérdidas de utilización, pérdidas de producción, o pérdidas de ganancias o por costo de intereses, estipulándose que esta exclusión no se aplicará a ninguna de las obligaciones del Proveedor de pagar al Comprador los daños y perjuicios previstos en el Contrato, y

(b) la responsabilidad total del Proveedor frente al Comprador, ya sea contractual, de agravio o de otra índole, no podrá exceder el Precio del Contrato, entendiéndose que tal limitación de responsabilidad no se aplicará a los costos provenientes de la reparación o reemplazo de equipo defectuoso, ni afecta la obligación del Proveedor de indemnizar al Comprador por transgresiones de patente.

30. Cambio en las Leyes y Regulaciones

30.1 A menos que se indique otra cosa en el Contrato, si después de la fecha de 28 días antes de la presentación de Ofertas, cualquier ley, reglamento, decreto, ordenanza o estatuto con carácter de ley entrase en vigencia, se promulgase, abrogase o se modificase en el lugar del País del Comprador donde está

ubicado el Proyecto (incluyendo cualquier cambio en interpretación o aplicación por las autoridades competentes) y que afecte posteriormente la fecha de Entrega y/o el Precio del Contrato, dicha Fecha de Entrega y/o Precio del Contrato serán incrementados o reducidos según corresponda, en la medida en que el Proveedor haya sido afectado por estos cambios en el desempeño de sus obligaciones en virtud del Contrato. No obstante lo anterior, dicho incremento o disminución del costo no se pagará separadamente ni será acreditado si el mismo ya ha sido tenido en cuenta en las provisiones de ajuste de precio, si corresponde y de conformidad con la Cláusula 14 de las CGC.

31. Fuerza Mayor

31.1 El Proveedor no estará sujeto a la ejecución de su Garantía de Cumplimiento, liquidación por daños y perjuicios o terminación por incumplimiento en la medida en que la demora o el incumplimiento de sus obligaciones en virtud del Contrato sea el resultado de un evento de Fuerza Mayor.

31.2 Para fines de esta Cláusula, "Fuerza Mayor" significa un evento o situación fuera del control del Proveedor que es imprevisible, inevitable y no se origina por descuido o negligencia del Proveedor. Tales eventos pueden incluir sin que éstos sean los únicos, actos del Comprador en su capacidad soberana, guerras o revoluciones, incendios, inundaciones, epidemias, restricciones de cuarentena, y embargos de cargamentos.

31.3 Si se presentara un evento de Fuerza Mayor, el Proveedor notificará por escrito al Comprador a la máxima brevedad posible sobre dicha condición y causa. A menos que el Comprador disponga otra cosa por escrito, el Proveedor continuará cumpliendo con sus obligaciones en virtud del Contrato en la medida que sea razonablemente práctico, y buscará todos los medios alternativos de cumplimiento que no estuviesen afectados por la situación de Fuerza Mayor existente.

32. Órdenes de Cambio y Enmiendas al Contrato

32.1 El Comprador podrá, en cualquier momento, efectuar cambios dentro del marco general del Contrato, mediante orden escrita al Proveedor de acuerdo con la Cláusula 8 de las CGC, en uno o más de los siguientes aspectos:

(a) planos, diseños o especificaciones, cuando los Bienes que deban suministrarse en virtud al Contrato deban ser fabricados específicamente para el Comprador;

(b) la forma de embarque o de embalaje;

(c) el lugar de entrega, y/o

(d) los Servicios Conexos que deba suministrar el Proveedor.

32.2 Si cualquiera de estos cambios causara un aumento o disminución en el costo o en el tiempo necesario para que el Proveedor cumpla cualquiera de las obligaciones en virtud del Contrato, se efectuará un ajuste equitativo al Precio del Contrato o al Plan de Entregas/de Cumplimiento, o a ambas cosas, y el Contrato se enmendará según corresponda. El Proveedor deberá presentar la solicitud de ajuste de conformidad con esta Cláusula, dentro de los veintiocho (28) días contados a partir de la fecha en que éste reciba la solicitud de la orden de cambio del Comprador.

32.3 Los precios que cobrará el Proveedor por Servicios Conexos que pudieran ser necesarios pero que no fueron incluidos en el Contrato, deberán convenirse previamente entre las partes, y no excederán los precios que el Proveedor cobra actualmente a terceros por servicios similares.

32.4 Sujeto a lo anterior, no se introducirá ningún cambio o modificación al Contrato excepto mediante una enmienda por escrito ejecutada por ambas partes.

33. Prórroga de los Plazos

33.1 Si en cualquier momento durante la ejecución del Contrato, el Proveedor o sus Subcontratistas encontrasen condiciones que impidiesen la entrega oportuna de los Bienes o el cumplimiento de los Servicios Conexos de conformidad con la Cláusula 12 de las CGC, el Proveedor informará prontamente y por escrito al Comprador sobre la demora, posible duración y causa. Tan pronto como sea posible después de recibir la comunicación del Proveedor, el Comprador evaluará la situación y a su discreción podrá prorrogar el plazo de cumplimiento del Proveedor. En dicha circunstancia, ambas partes ratificarán la prórroga mediante una enmienda al Contrato.

33.2 Excepto en el caso de Fuerza Mayor, como se indicó en la Cláusula 31 de las CGC, cualquier retraso en el desempeño de sus obligaciones de Entrega y Cumplimiento expondrá al Proveedor a la imposición de liquidación por daños y perjuicios de conformidad con la Cláusula 26 de las CGC, a menos que se acuerde una prórroga en virtud de la Subcláusula 33.1 de las CGC.

34. Terminación

34.1 Terminación por Incumplimiento

(a) El Comprador, sin perjuicio de otros recursos a su haber en caso de incumplimiento del Contrato, podrá terminar el Contrato en su totalidad o en parte mediante una comunicación de incumplimiento por escrito al Proveedor en cualquiera de las siguientes circunstancias:

(i) si el Proveedor no entrega parte o ninguno de los Bienes dentro del período establecido en el Contrato, o dentro de alguna prórroga otorgada por el Comprador de conformidad con la Cláusula 33 de las CGC; o

(ii) Si el Proveedor no cumple con cualquier otra obligación en virtud del Contrato; o

(iii) Si el Proveedor, a juicio del Comprador, durante el proceso de licitación o de ejecución del Contrato, ha participado en actos de fraude y corrupción, según se define en la Cláusula 3 de las CGC

(b) En caso de que el Comprador termine el Contrato en su totalidad o en parte, de conformidad con la Cláusula 34.1(a) de las CGC, éste podrá adquirir, bajo términos y condiciones que considere apropiadas, Bienes o Servicios Conexos similares a los no suministrados o prestados. En estos casos, el Proveedor deberá pagar al Comprador los costos adicionales resultantes de dicha adquisición. Sin embargo, el Proveedor seguirá estando obligado a completar la ejecución de aquellas obligaciones en la medida que hubiesen quedado sin concluir.

34.2 Terminación por Insolvencia

(a) El Comprador podrá rescindir el Contrato en cualquier momento mediante comunicación por escrito al Proveedor si éste se declarase en quiebra o en estado de insolvencia. En tal caso, la terminación será sin indemnización alguna para el Proveedor, siempre que dicha terminación no perjudique o afecte algún derecho de acción o recurso que tenga o pudiera llegar a tener posteriormente hacia el Comprador.

34.3 Terminación por Conveniencia.

(a) El Comprador, mediante comunicación enviada al Proveedor, podrá terminar el Contrato total o parcialmente, en cualquier momento por razones de conveniencia. La comunicación de terminación deberá indicar que la terminación es por conveniencia del Comprador, el alcance de la terminación de las responsabilidades del Proveedor en virtud del Contrato y la fecha de efectividad de dicha terminación.

(b) Los bienes que ya estén fabricados y listos para embarcar dentro de los veintiocho (28) días siguientes a al recibo por el Proveedor de la notificación de terminación del Comprador deberán ser aceptados por el Comprador de acuerdo con los términos y precios establecidos en el Contrato. En cuanto al resto de los Bienes el Comprador podrá elegir entre las siguientes opciones:

(i) que se complete alguna porción y se entregue de acuerdo con las condiciones y precios del Contrato; y/o

(ii) que se cancele el balance restante y se pague al Proveedor una suma convenida por aquellos Bienes o Servicios Conexos que hubiesen sido parcialmente completados y por los materiales y repuestos adquiridos previamente por el Proveedor.

35. Cesión

35.1 Ni el Comprador ni el Proveedor podrán ceder total o parcialmente las obligaciones que hubiesen contraído en virtud del Contrato, excepto con el previo consentimiento por escrito de la otra parte.

Sección VIII. Condiciones Especiales del Contrato

Las siguientes Condiciones Especiales del Contrato (CEC) complementarán y/o enmendarán las Condiciones Generales del Contrato (CGC). En caso de haber conflicto, las provisiones aquí dispuestas prevalecerán sobre las de las CGC.

CGC 1.1(i)	El País del Comprador es: *República Dominicana*
CGC 1.1(i)	El comprador es: *Oficina Nacional de Estadística (ONE)*
CGC 1.1(o)	El (Los) Sitio(s) del (de los) Proyecto(s) es/son: ***Oficina Nacional de Estadística (ONE)*** *Ave. México, esquina Leopoldo Navarro,* *Edif. De las Oficinas Gubernamentales, 9no. piso* *Código Postal: 10204* *Santo Domingo, Distrito Nacional* *Republica Dominicana*
CGC 4.2 (b)	La versión de la edición de los Incoterms será*:* "***Incoterms 2000"***
CGC 5.1	El idioma será ***Español***
CGC 8.1	Para **notificaciones,** la dirección del Comprador será: Atención: *Equipo Ejecutor del Proyecto (EEP)* *Oficina Nacional de Estadística (ONE)* *Ave. México, esquina Leopoldo Navarro,* *Edif. De las Oficinas Gubernamentales, 9no. piso* *Código Postal: 10204* *Santo Domingo, Distrito Nacional* *Republica Dominicana*
CEC 9.1	La ley que rige será la ley de: ***Republica Dominicana***
CGC 10.2	Los reglamentos de los procedimientos para los procesos de arbitraje, de conformidad con la Cláusula 10.2 de las CGC, serán: ***(a) Contrato con un Proveedor extranjero:*** *(a) Toda discrepancia, controversia o reclamación surgidas de este Contrato o relacionada con el mismo, o con la violación, rescisión o invalidez de este Contrato, salvo en el caso en que sean zanjadas amistosamente mediante negociación directa, serán resueltas mediante laudo arbitral de conformidad con el Reglamento de Arbitraje de la Comisión de las Naciones Unidas para el Derecho Mercantil Internacional, en al versión vigente en el momento de la sumisión de la controversia a arbitraje. Las Partes convienen en*

	Acatar el laudo arbitral emitido de conformidad con ese Reglamento, como arreglo definitivo de cualesquiera discrepancias, controversias o reclamaciones. *Cuando, durante las negociaciones mencionadas arriba, las partes deseen llegar a una conciliación amistosa de dicho diferendo, controversia o reclamo, dicha conciliación se hará de acuerdo con las Reglas de Conciliación de la CNUDMI, o según cualquier procedimiento acordado entre las partes.* ***(b) Contratos con Proveedores Ciudadanos del País del Comprador*:** En el caso de alguna controversia entre el Comprador y el Proveedor que es un ciudadano del país del Comprador, la controversia deberá ser sometida a juicio o arbitraje de acuerdo con las leyes del país del Comprador.
CGC 12.1	Detalle de los documentos de Embarque y otros documentos que deben ser proporcionados por el Proveedor son: **Bill of Lading** **Factura Comercial Original** **Listado de Paquetes** El Comprador deberá recibir los documentos arriba mencionados antes de la llegada de los Bienes; si no recibe dichos documentos, Todos los gastos consecuentes correrán por cuenta del Proveedor. *"Para efectos DDU la mercancía debe venir a nombre de Oficina Nacional de Estadística ONE, consignada al Proyecto de Fortalecimiento del Sistema Estadístico Nacional PFSEN*
CGC 14.1	Los precios de los Bienes suministrados y los Servicios Conexos prestados ***No serán ajustables.***
CGC 15.1	***Modelo de disposición:*** CGC 15.1 - La forma y condiciones de pago al Proveedor en virtud del Contrato serán las siguientes: (i) **Anticipo:** *hasta un (30%) del Precio del Contrato se pagará dentro de los treinta (30) días siguientes a la firma del Contrato, contra solicitud de pago y presentación de una garantía bancaria de Buen Uso del Anticipo, emitida por un Banco establecido en el País del Licitante, por el monto equivalente y válida hasta que los bienes hayan sido entregados en la forma establecida en los documentos de licitación o en otra forma que el Comprador considere aceptable.* (ii) **Primer Pago: Se** *propone el cincuenta por ciento (50%) del precio de los bienes entregados establecidos en el Contrato, contra la presentación de los documentos* especificados en la cláusula 12 de las CGC.

	(iii) ***Pago Final:*** *El veinte por ciento (20%) restante, se pagará dentro de los treinta (30) días siguientes de recibidos los bienes, contra presentación de una solicitud de pago acompañada de un certificado de aceptación emitido por el Comprador y luego de haberse realizado las instalaciones y pruebas y de que el comprador haya emitido un Certificado de Aceptación.* *En caso de que el Contratista no solicite un anticipo este monto de (hasta un 30%) será sumado al 20% que se estipula en "Pago Final", y se efectuará conforme a lo indicado en el mismo.*
CGC 15.5	El plazo de pago después del cual el Comprador deberá pagar interés al Proveedor es: ***Treinta (30) días.*** **La tasa de interés que se aplicará es del: 0.5% del monto adeudado por cada semana de atraso**
CGC 17.1	**Se requerirá** una Garantía Bancaria de Cumplimiento del Contrato *emitida por un Banco establecido en el País del Licitante.* El monto de la Garantía deberá ser: ***LOTE No.1 5% del monto del Contrato*** ***LOTE No.2 5% del monto del Contrato***
CGC 17.3	*Se requiere una Garantía Bancaria de Cumplimiento del Contrato emitida por un Banco establecido en el País del Licitante, ésta deberá presentarse en la* *forma de:* ***Una Garantía Bancaria****, ésta deberá estar denominada en* ***Dólares de los Estados Unidos de Norteamérica***
CGC 17.4	La liberación de la Garantía de Cumplimiento tendrá lugar: ***La Garantía de Cumplimento será liberada por el Comprador y devuelta al Proveedor a más tardar veintiocho (28) días contados a partir de la fecha de Cumplimiento de las obligaciones contractuales del Proveedor, incluyendo cualquier obligación relativa a la garantía de los bienes suministrados.***
CGC 22.2	El embalaje, la identificación y la documentación dentro y fuera de los paquetes serán como se indica a continuación: *El Proveedor embalará los bienes en la forma necesaria para impedir que se dañen o deterioren durante el transporte al destino final, como se indicado en el Contrato. El embalaje deberá ser adecuado para resistir, sin limitaciones, durante el transporte, manipulación brusca y descuidada*

	y exposición a temperaturas extremas, sal y precipitaciones, así como almacenamiento en espacios abiertos. El embalaje, las identificaciones y los documentos que se coloquen dentro y fuera de los bultos deberán cumplir estrictamente con los requisitos especiales que se hayan estipulado expresamente en el Contrato. ***Adquisición de Servidores y Equipos de Almacenamiento de Datos.*** *Comprador: Oficina Nacional de Estadística (ONE)* *Ave. México, esquina Leopoldo Navarro,* *Edif. De las Oficinas Gubernamentales, 9no. piso* *Código Postal: 10204* *Santo Domingo, Distrito Nacional* *Republica Dominicana* ***Adquisición de Software para Manejadores de Base de Datos y Virtualización.*** *Comprador: Oficina Nacional de Estadística (ONE)* *Ave. México, esquina Leopoldo Navarro,* *Edif. De las Oficinas Gubernamentales, 9no. piso* *Código Postal: 10204* *Santo Domingo, Distrito Nacional* *Republica Dominicana*
CGC 23.1	***Los bienes deben estar completamente asegurados según la definición del precio CIP o DDU de los Incoterms 2010*** *El monto del seguro será equivalente al 110% del valor total de los Bienes Ofertados, del tipo "Contra Todo Riesgo*
CGC 24.1	La responsabilidad por el transporte de los Bienes será según se establece en los ***Incoterms 2010 (CIP o DDU),*** **Santo Domingo** *Será de total responsabilidad del adjudicatario el transporte de los bienes desde su lugar de fabricación/provisión hasta los lugares de entrega dispuestos en este pliego. El Comprador no asumirá ningún costo de transporte o mano de obra que se requiera para la entrega del equipamiento en los sitios indicados.*
CGC 25.1	Las inspecciones y pruebas serán como se indica a continuación: *La Oficina Nacional de Estadística (ONE) se reserva el derecho de hacer la prueba luego de la instalación en todos los equipos, o por muestreo, a fin de verificar si están dentro de las especificaciones. En*

	caso de que ocurra una reprobación superior a 20% de los equipos recibidos por ONE, todo el lote será rechazado. *Los gastos de esta devolución correrán por cuenta de los proveedores.* *En el caso de los Servidores el proveedor será el responsable de la instalación en su destino final en las Oficinas de la ONE.*
CGC 25.2	Las inspecciones y pruebas se realizarán en: ***Oficina Nacional de Estadística (ONE)*** *Se requiere la presencia de un representante del (los) proveedor(es), Dichas pruebas se llevarán a cabo conforme a lo establecido en el punto 5. sobre Inspecciones y Pruebas en la Sección VI Lista de Requerimientos.*
CGC 26.1	*El valor de la liquidación por daños y perjuicios será :***0.5% por semana**
CGC 26.1	El monto máximo de la liquidación por daños y perjuicios será : ***10% del valor total del Contrato***
CGC 27.3	El período de validez de la Garantía será: dieciocho ***(18) meses a partir de la fecha en que los bienes, o cualquier parte de ellos según el caso, hayan sido entregados y aceptados en el punto final de destino indicado en el Contrato***. Para fines de la Garantía, el (los) lugar(es) de destino(s) final(es) será(n): *Oficina Nacional de Estadística (ONE)*
CGC 27.5	El plazo para reparar o reemplazar los bienes será: *Treinta* ***(30) días, cumplido este plazo y no hay respuesta se le ejecutará la Garantía de cumplimiento.***

Sección IX. Formularios del Contrato

Índice de Formularios

1. Convenio .....

2. Garantía de Cumplimiento .....

3. Garantía Bancaria por Pago Anticipado .....

4. Formulario “Certificado del Proveedor” .....

1. Convenio

[El Comprador completará este formulario de acuerdo con las instrucciones indicadas]

ESTE CONVENIO es celebrado

El día *[indicar: **número**]* de *[indicar: **mes**]* de *[indicar: **año**]*.

ENTRE

(1) *[indicar nombre completo del Comprador],* una *[indicar la descripción de la entidad jurídica, por ejemplo, una Agencia del Ministerio de .... del Gobierno de {indicar el nombre del País del Comprador}, o corporación integrada bajo las leyes de {indicar el nombre del País del Comprador}]* y físicamente ubicada en *[indicar la dirección del Comprador]* (en adelante denominado "el Comprador"), y

(2) *[indicar el nombre del Proveedor],* una corporación incorporada bajo las leyes de *[indicar: nombre del país del Proveedor]* físicamente ubicada en *[indicar: dirección del Proveedor]* (en adelante denominada "el Proveedor").

POR CUANTO el Comprador ha llamado a licitación respecto de ciertos Bienes y Servicios Conexos, *[inserte una breve descripción de los bienes y servicios]* y ha aceptado una oferta del Proveedor para el suministro de dichos Bienes y Servicios por la suma de *[indicar el Precio del Contrato expresado en palabras y en cifras]* (en adelante denominado "Precio del Contrato").

ESTE CONVENIO ATESTIGUA LO SIGUIENTE:

1. En este Convenio las palabras y expresiones tendrán el mismo significado que se les asigne en las respectivas condiciones del Contrato a que se refieran.

2. Los siguientes documentos constituyen el Contrato entre el Comprador y el Proveedor, y serán leídos e interpretados como parte integral del Contrato:

   (a) Este Convenio;

   (b) Las Condiciones Especiales del Contrato

   (c) Las Condiciones Generales del Contrato;

   (d) Los Requerimientos Técnicos (incluyendo la Lista de Requisitos y las Especificaciones Técnicas);

   (e) La oferta del Proveedor y las Listas de Precios originales;

   (f) La notificación de Adjudicación del Contrato emitida por el Comprador.

   (g) *[Agregar aquí cualquier otro(s) documento(s)]*

3. Este Contrato prevalecerá sobre todos los otros documentos contractuales. En caso de alguna discrepancia o inconsistencia entre los documentos del Contrato, los documentos prevalecerán en el orden enunciado anteriormente.

4. En consideración a los pagos que el Comprador hará al Proveedor conforme a lo estipulado en este Contrato, el Proveedor se compromete a proveer los Bienes y Servicios al Comprador y a subsanar los defectos de éstos de conformidad en todo respecto con las disposiciones del Contrato.

5. El Comprador se compromete a pagar al Proveedor como contrapartida del suministro de los bienes y servicios y la subsanación de sus defectos, el Precio del Contrato o las sumas que resulten pagaderas de conformidad con lo dispuesto en el Contrato en el plazo y en la forma prescritos en éste.

EN TESTIMONIO de lo cual las partes han suscrito el presente Convenio de conformidad con las leyes de *[indicar el nombre de la ley del país que gobierna el Contrato]* en el día, mes y año antes indicados.

Por y en nombre del Comprador

Firmado: *[indicar firma]* en capacidad de *[indicar el título u otra designación apropiada]*

en la presencia de *[indicar la identificación del testigo]*

Por y en nombre del Proveedor

Firmado: *[indicar la(s) firma(s) del (los) representante(s) autorizado(s) del Proveedor]*

en capacidad de *[indicar el título u otra designación apropiada]*

en la presencia de *[indicar la identificación del testigo]*

2. Garantía de Cumplimiento

[El banco, a solicitud del Oferente seleccionado, completará este formulario de acuerdo con las instrucciones indicadas]

Fecha: *[indicar la fecha (día, mes, y año) de la presentación de la Oferta]*
LPN No. y Título: [indicar el No. y título del proceso licitatorio]

Sucursal del Banco u Oficina *[nombre completo del Garante]*

Beneficiario: [*Nombre completo del Comprador]*

GARANTIA DE CUMPLIMIENTO No.: *[indicar el número de la Garantía]*

Se nos ha informado que *[nombre completo del Proveedor]* (en adelante denominado "el Proveedor") ha celebrado el contrato No. *[Indicar número]* de fecha *[indicar (día, mes, y año)* con ustedes, para el suministro de *[breve descripción de los Bienes y Servicios Conexos]* (en adelante denominado "el Contrato").

Además, entendemos que, de acuerdo con las condiciones del Contrato, se requiere una Garantía de Cumplimiento.

A solicitud del Proveedor, nosotros por medio de la presente garantía nos obligamos irrevocablemente a pagarles a ustedes una suma o sumas, que no excedan *[indicar la(s) suma(s) en cifras y en palabras]*[1] contra su primera solicitud por escrito, acompañada de una declaración escrita, manifestando que el Proveedor está en violación de sus obligaciones en virtud del Contrato, sin argumentaciones ni objeciones capciosas, sin necesidad de que ustedes prueben o acrediten las causas o razones de su demanda o la suma especificada en ella.

Esta garantía expirará a más tardar el *[indicar el número]* día de *[indicar el mes* de *[indicar el año]*[2], y cualquier reclamación de pago bajo esta garantía deberá ser recibida por nosotros en esta oficina en o antes de esa fecha.

---

[1] *El banco deberá insertar la suma establecida en las CEC y denominada como se establece en las CEC, ya sea en la(s) moneda(s) del Contrato o en una moneda de libre convertibilidad aceptable al Comprador.*

[2] *Las fechas han sido establecidas de conformidad con la Cláusula 17.4 de las Condiciones Generales del Contrato ("CGC") teniendo en cuenta cualquier otra obligación de garantía del Proveedor de conformidad con la Cláusula 15.2 de las CGC, prevista a ser obtenida con una Garantía de Cumplimento parcial. El Comprador deberá advertir que en caso de prórroga del plazo para cumplimiento del Contrato, el Comprador tendrá que solicitar al banco una extensión de esta Garantía. Dicha solicitud deberá ser por escrito y presentada antes de la fecha de expiración establecida en la Garantía. Al preparar esta Garantía el Comprador pudiera considerar agregar el siguiente texto en el Formulario, al final del penúltimo párrafo: "Nosotros convenimos en una sola extensión de esta Garantía por un plazo no superior a [seis meses] [un año], en respuesta a una solicitud por escrito de dicha extensión por el Comprador, la que nos será presentada antes de la expiración de la Garantía."*

Esta garantía está sujeta a las "Reglas Uniformes de la CCI relativas a las garantías contra primera solicitud" (U*niform Rules for Demand Guarantees*), Publicación ICC No. 458, excepto el numeral (ii) del Sub-artículo 20 (a).

_____

[firma(s) del representante autorizado del banco y del Proveedor]

3. Garantía Bancaria por Pago de Anticipo

[El banco, a solicitud del Oferente seleccionado, completará este formulario de acuerdo con las instrucciones indicadas]

Fecha: *[indicar la fecha (día, mes, y año) de la presentación de la Oferta]*
LPN No. y Título: [indicar el No. y título del proceso licitatorio]

[membrete del banco]

Beneficiario: *[Nombre y dirección del Comprador]*

GARANTIA POR PAGO DE ANTICIPO No.: *[insertar el No. de la Garantía por Pago de Anticipo]*

A nosotros [*indicar el nombre jurídico y dirección del banco]* se nos ha informado que *[nombre completo y dirección del Proveedor]* (en adelante denominado "el Proveedor") ha celebrado con ustedes el contrato No. *[número de referencia del contrato]* de fecha [*indicar la fecha del Acuerdo]*, para el suministro de *[breve descripción de los Bienes y Servicios Conexos]*(en adelante denominado "el Contrato").

Asimismo, entendemos que, de acuerdo con las condiciones del Contrato, se hará un anticipo contra una garantía por pago de anticipo.

A solicitud del Proveedor, nosotros por medio de la presente garantía nos obligamos irrevocablemente a pagarles a ustedes una suma o sumas, que no excedan en total *[indicar la(s) suma(s) en cifras y en palabras]*[3] contra el recibo de su primera solicitud por escrito, declarando que el Proveedor está en violación de sus obligaciones en virtud del Contrato, porque el Proveedor ha utilizado el pago de anticipo para otros fines que los estipulados para la provisión de los bienes.

Como condición para presentar cualquier reclamo y hacer efectiva esta garantía, el referido pago mencionado arriba deber haber sido recibido por el Proveedor en su cuenta número *[indicar número]* en el *[indicar el nombre y dirección del banco]*.

Esta Garantía permanecerá vigente y en pleno efecto a partir de la fecha en que el Proveedor reciba el pago por anticipo, conforme a lo estipulado en el Contrato y hasta *[indicar fecha*[4]*]*

---

[3] El Banco deberá insertar la suma establecida en las CEC y denominada como se establece en las CEC, ya sea en la(s) moneda(s) denominada(s) en el Contrato o en una moneda de libre convertibilidad aceptable al Comprador.

[4] Indicar la fecha de Entrega estipulada en el Plan de Entrega del Contrato. El Comprador deberá advertir que en caso de una prórroga al plazo de ejecución del Contrato, el Comprador tendrá que solicitar al banco una extensión de esta Garantía. Dicha solicitud deberá ser por escrito y presentada antes de la expiración de la fecha establecida en la Garantía. Al preparar esta Garantía el Comprador pudiera considerar agregar el siguiente texto en el Formulario, al final del penúltimo párrafo: "Nosotros convenimos en una sola extensión de esta Garantía por un plazo no superior a

Esta garantía está sujeta a las "*Reglas Uniformes de la CCI relativas a las garantías contra primera solicitid*" (U*niform Rules for Demand Guarantees*), ICC Publicación No. 458.

*[firma(s) del representante autorizado por el Banco]*_____

[seis meses] [un año], en respuesta a una solicitud por escrito del Comprador de dicha extensión, la que nos será presentada antes de que expire la Garantía."

4. Formulario de “Certificado del Proveedor”

CERTIFICADO DEL PROVEEDOR

(BANCO INTERAMERICANO DE DESARROLLO)

A:

Carta de Crédito del Banco Emisor No.

No. de Referencia del Banco Confirmador

Señores:
Entendemos que la venta de los bienes abarcados por nuestra (s) factura (s) descritos a continuación podrán ser financiados en su totalidad o en parte con un préstamo del BANCO INTERAMERICANO DE DESARROLLO.

Si ustedes lo desean, le presentaremos a la mayor brevedad una relación o relaciones ampliando la información sobre el origen de los bienes suministrados. *La definición del término "origen" utilizado a continuación es la que figura en el Contrato.)*

Por el presente certificamos que los bienes abarcados por dicha (s) factura (s) provienen del país indicado abajo y que fueron enviados al país comparador como sigue:

FACTURA(S)		CONTRATO (S) U ORDEN (ES) DE COMPRA		**MONEDA**	COSTO DEL FLETE Y SEGURO DE LOS BIENES
NUMERO	FECHA	**NUMERO**	FECHA		
				TOTAL	

INFORMACION DE EMBARQUE (llenar esta parte según los INCOTERMS que correspondan) (*)					
TIPO DE ENVIO (X)			BANDERA DEL TRANSPORTADOR (País)	**MONEDA**	COSTO DEL FLETE
Aire	Tierra	Mar			
				SUB-TOTAL	

NOMBRE DEL PROVEEDOR	ORIGEN DE LOS BIENES		
	PAIS	MONEDA	**COSTO DE LOS BIENES**
DIRECCION (No. CALLE, CIUDAD, ESTADO, ZONA POSTAL, PAIS)			
Certificamos, además, que salvo los descuentos y rebajas, si los hay, que se indican en dichas facturas, órdenes de compra o contratos, no hemos pagado, ni convenido en pagar ni originado pagos al destinatario de dichas facturas, órdenes de compra o contratos o a ninguna otra persona o entidad (excepto a nuestros directores titulares, funcionarios y empleados, hasta el nivel de sus remuneraciones ordinarias), ningún descuento, reintegro, comisión, honorario u otro pago en relación con la venta de los bienes que abarcan dichas facturas, órdenes de compra o contratos, o para obtener los contratos para venderlas, excepto los aquí mencionados. (Si usted pagó o irá a pagar, adjunte una declaración).	SUB-TOTAL		
	INFORMACION SOBRE SEGURO (si los términos son CIP)		
	PAIS	MONEDA	COSTO DEL SEGURO
NOMBRE Y TITULO DEL FIRMANTE AUTORIZADO	SUB-TOTAL		
	TOTAL		

El certificado de proveedor deberá ser firmado por un oficial o el Representante autorizado del proveedor.

*El país de origen de los servicios es el mismo del individuo o firma que presta los servicios conforme a los criterios de nacionalidad establecidos en el Contrato. Este criterio de aplica a los servicios conexos al suministro de bienes (tales como transporte, seguro, montaje, ensamblaje, etc.) en los servicios de construcción y a los servicios de consultoría.

Países miembros del BID:
ALEMANIA, ARGENTINA, AUSTRIA, BAHAMAS, BARBADOS, BELGICA, BELICE, BOLIVIA, BRASIL, CANADA, CHILE, COLOMBIA, COSTA RICA, CROACIA, DINAMARCA, ECUADOR, EL SALVADOR, ESLOVENIA, ESPAÑA, ESTADOS UNIDOS, FINLANDIA, FRANCIA, GUATEMALA, GUYANA, HAITI, HONDURAS, ISRAEL, ITALIA, JAMAICA, JAPON,

FIRMA *FECHA:*	MEXICO, NICARAGUA, NORUEGA, PAISES BAJOS, PANAMA, PARAGUAY, PERU, PORTUGAL, REINO UNIDO, REPUBLICA DE COREA, REPUBLICA DOMINICANA, SUECIA, SUIZA, SURINAME, TRINIDAD Y TOBAGO, URUGUAY Y VENEZUELA.